III GRAFIČKA DOKUMENTACIJA

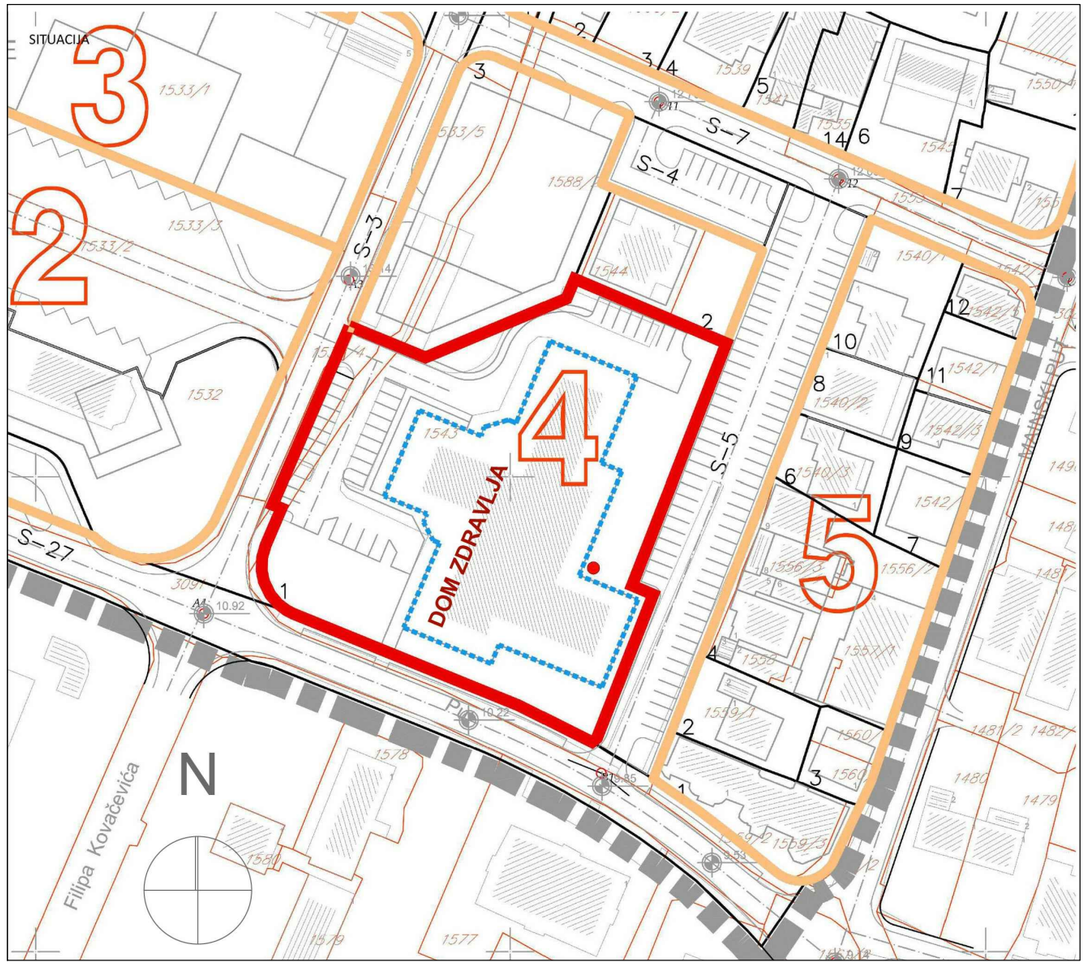

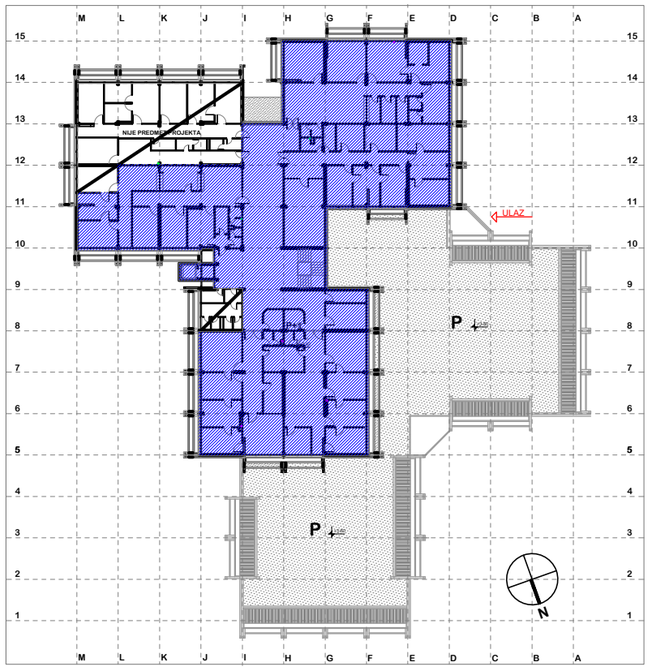

GRANICE PARCELE

POSTOJEĆI OBJEKAT
DOMA ZDRAVLJA BUDVA

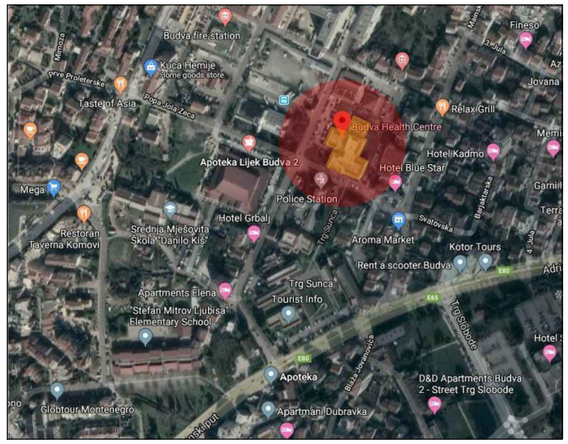

PROJEKTANT INTER FORMA D.O.O. Džordža Vašintona 31/3,Podgorica; tel.069072759; interforma@t-com.me	INVESTITOR DOM ZDRAVLJA BUDVA		
OBJEKAT DOM ZDRAVLJA BUDVA	LOKACIJA BUDVA, DUP ROZINO 1, BLOK , UP 1 kp.1543, KO Budva		
VODEĆI PROJEKTANT ANDREA ŽIVKOVIĆ, dipl.inž.arh.	VRSTA TEHNIČKE DOKUMENTACIJE IZMJENA PROJEKTA ADAPTACIJE SA PROJEKTOM OPREMANJA		
ODGOVORNI PROJEKTANT FAZE ANDREA ŽIVKOVIĆ, dipl.inž.arh.	DIO TEHNIČKE DOKUMENTACIJE GLAVNI PROJEKAT		RAZMJERA
SARADNIK	PRILOG SITUACIJA	BROJ PRILOG 1	BROJ STRANE
DATUM IZRADE I MP Februar 2023.g.	DATUM REVIZIJE I MP		

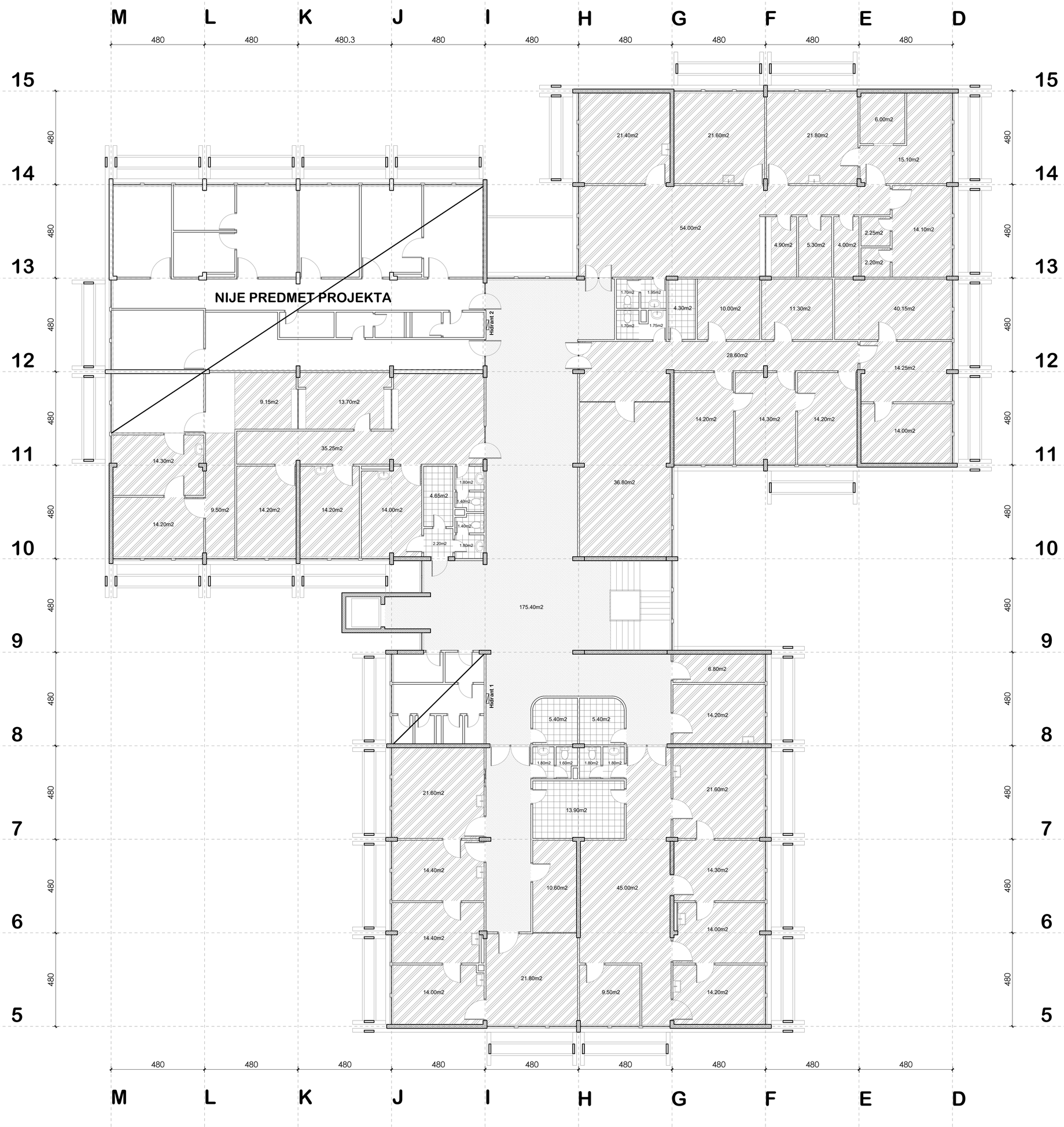

PREGRADNI ZIDOVI d=10cm

AB ZIDOVI d=20cm

POSTOJEĆI PODOVI EPOKSID

POSTOJEĆI PODOVI KERAMIKA

OSTALI POSTOJEĆI PODOVI

N

PROJEKTANT INTER FORMA D.O.O. Džordža Vašingtona 31/3,Podgorica; tel.069072759; interforma@t-com.me		INVESTITOR DOM ZDRAVLJA BUDVA	
OBJEKAT DOM ZDRAVLJA BUDVA		LOKACIJA BUDVA, DUP ROZINO 1, BLOK , UP 1 kp.1543, KO Budva	
VODEĆI PROJEKTANT ANDREA ŽIVKOVIĆ, dipl.inž.arh.		VRSTA TEHNIČKE DOKUMENTACIJE PROJEKAT ADAPTACIJE SA PROJEKTOM OPREMANJA	
ODGOVORNI PROJEKTANT FAZE ANDREA ŽIVKOVIĆ, dipl.inž.arh.		DIO TEHNIČKE DOKUMENTACIJE GLAVNI PROJEKAT	RAZMJERA 1:100
SARADNIK		PRILOG OSNOVA 1.SPRATA **POSTOJEĆE STANJE**	BROJ PRILOG 2
			BROJ STRANE
DATUM IZRADE I MP Februar 2023.g.		DATUM REVIZIJE I MP	

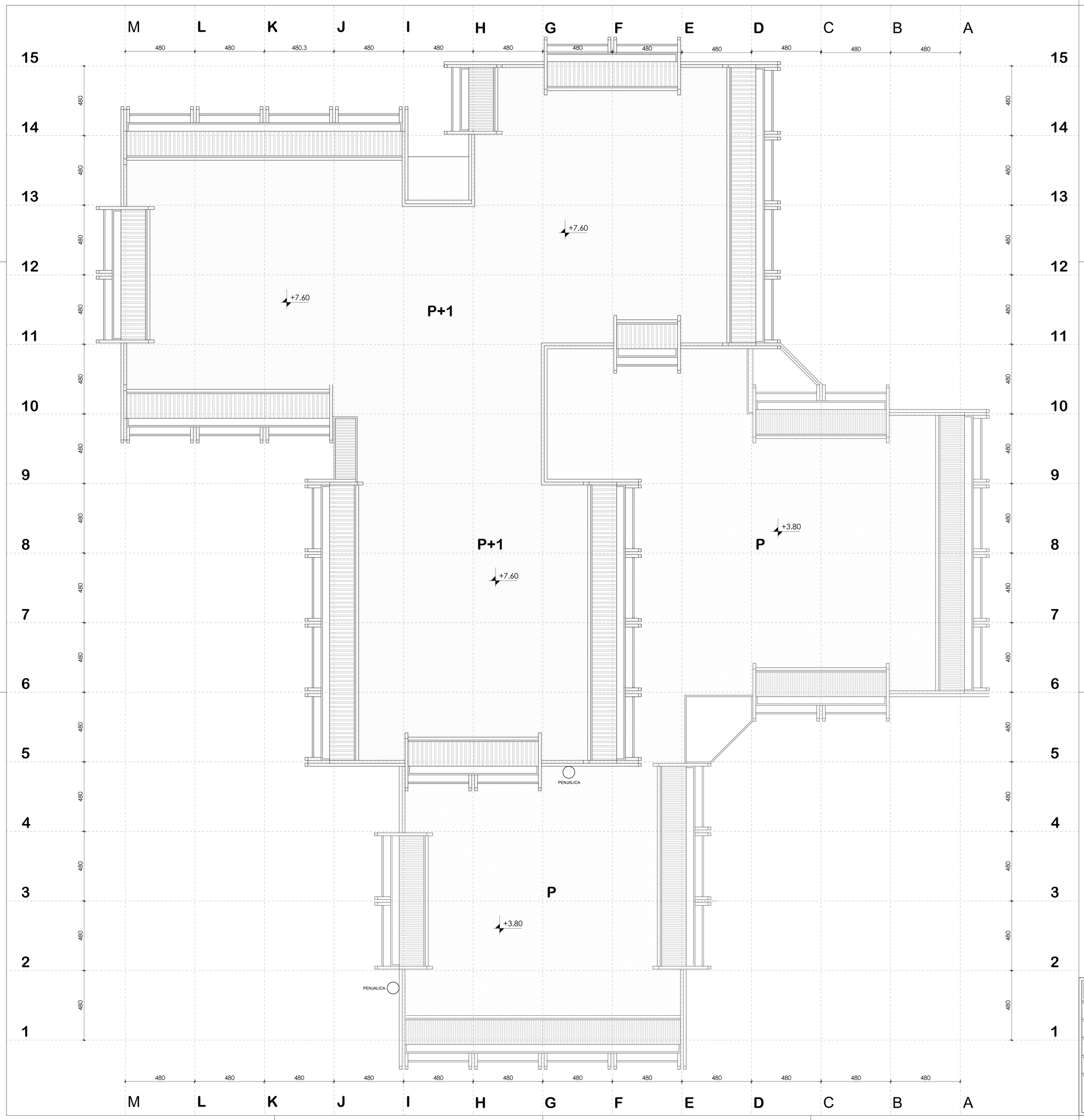

RAVAN KROV

KOSI KROV

N

PROJEKTANT: INTER FORMA D.O.O. Obradža Valdirkova 31/3,Podgorica; tel.069/072756; interforma@t-com.me	INVESTITOR: DOM ZDRAVLJA BUDVA		
OBJEKAT: DOM ZDRAVLJA BUDVA	LOKACIJA: BUDVA, DUP ROZINO 1, BLOK , UP 1 kp.1543, KO Budva		
VODEĆI PROJEKTANT: ANDREA ŽIVKOVIĆ, dipl.inž.arh.	VRSTA TEHNIČKE DOKUMENTACIJE: PROJEKAT ADAPTACIJE SA PROJEKTOM OPREMANJA		
ODGOVORNI PROJEKTANT FAZE: ANDREA ŽIVKOVIĆ, dipl.inž.arh.	DIO TEHNIČKE DOKUMENTACIJE: GLAVNI PROJEKAT		RAZMJERA: 1:100
SARADNIK:	PRILOG: OSNOVA KROVA **POSTOJEĆE STANJE**	BROJ PRILOG: 3	BROJ STRANE:
DATUM IZRADE I MP: Februar 2023.g.	DATUM REVIZIJE I MP:		

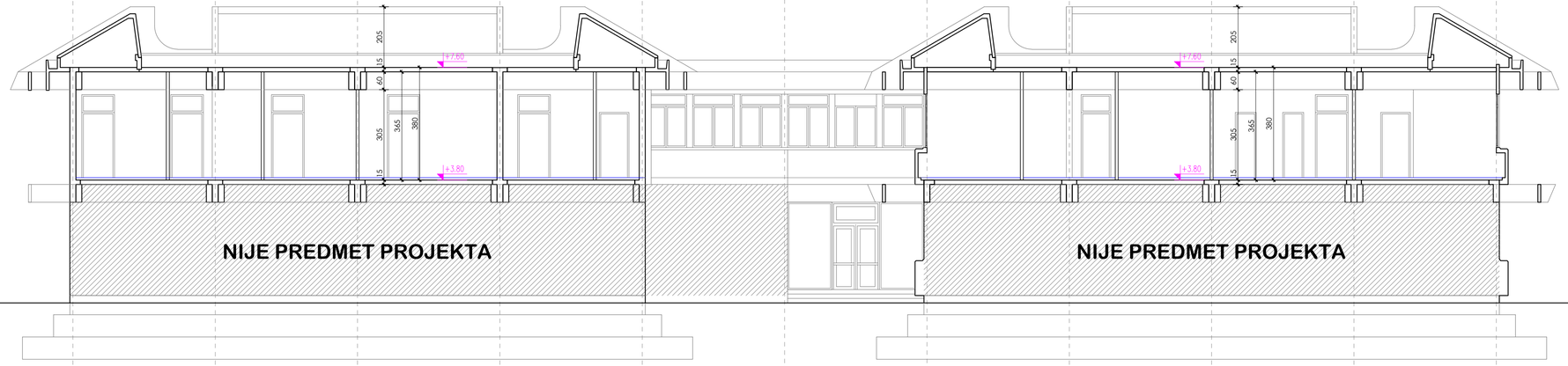

480 480 480 480 480 480 480 480 480 480

5 6 7 8 9 10 11 12 13 14 15

PROJEKTANT INTER FORMA D.O.O. Đorđića Vasiljevića 31/3,Podgorica; tel.069072759; interforma@t-com.me		INVESTITOR DOM ZDRAVLJA BUDVA	
OBJEKAT DOM ZDRAVLJA BUDVA		LOKACIJA BUDVA, DUP ROZINO 1, BLOK , UP 1 kp.1543, KO Budva	
VODEĆI PROJEKTANT ANDREA ŽIVKOVIĆ, dipl.inž.arh.		VRSTA TEHNIČKE DOKUMENTACIJE PROJEKAT ADAPTACIJE DIJELA OBJEKTA SA OPREMANJEM	
ODGOVORNI PROJEKTANT FAZE ANDREA ŽIVKOVIĆ, dipl.inž.arh.		DIO TEHNIČKE DOKUMENTACIJE GLAVNI PROJEKAT	RAZMJERA 1:100
SARADNIK		PRILOG PRESJEK 1-1 **POSTOJEĆE STANJE**	BROJ PRILOG 4
DATUM IZRADE I MP Februar 2023.g.		DATUM REVIZIJE I MP	BROJ STRANE

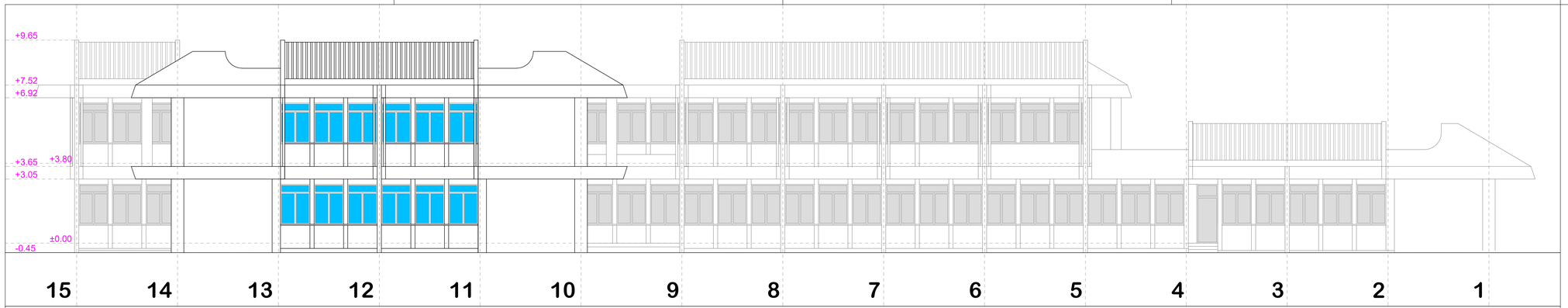

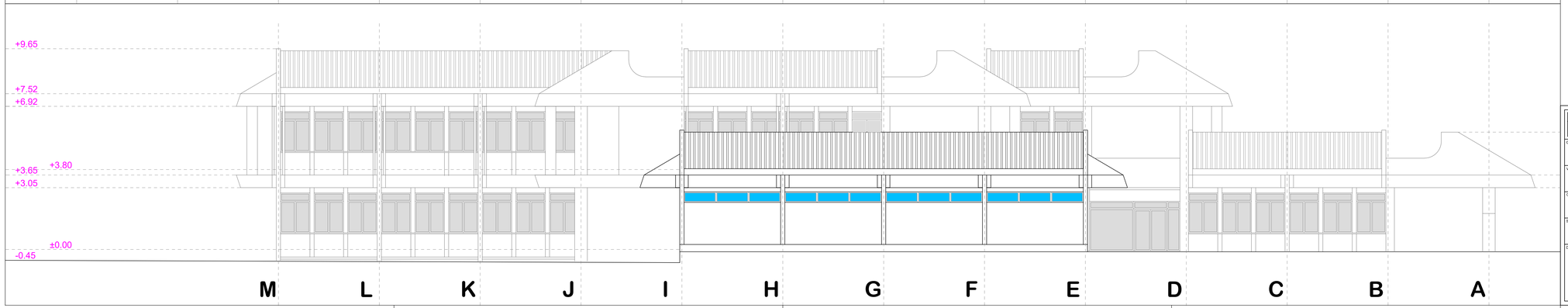

PROJEKTANT INTER FORMA D.O.O. Storačka Valentina 31/3,Podgorica; tel:069/27156; interforma@t-com.me	INVESTITOR DOM ZDRAVLJA BUDVA		
OBJEKAT DOM ZDRAVLJA BUDVA	LOKACIJA BUDVA, DUP ROZINO 1, BLOK , UP 1 kp.1543, KO Budva		
VODEĆI PROJEKTANT ANDREA ŽIVKOVIĆ, dipl.inž.arh.	VRSTA TEHNIČKE DOKUMENTACIJE PROJEKAT ADAPTACIJE DIJELA OBJEKTA SA OPREMANJEM		
ODGOVORNI PROJEKTANT FAZE ANDREA ŽIVKOVIĆ, dipl.inž.arh.	DIO TEHNIČKE DOKUMENTACIJE GLAVNI PROJEKAT		RAZMJERA 1:100
SARADNIK	PRILOG FASADE **POSTOJEĆE STANJE**	BROJ PRILOG 5	BROJ STRANE
DATUM IZRADE I MP Februar 2023.g.	DATUM REVIZIJE I MP		

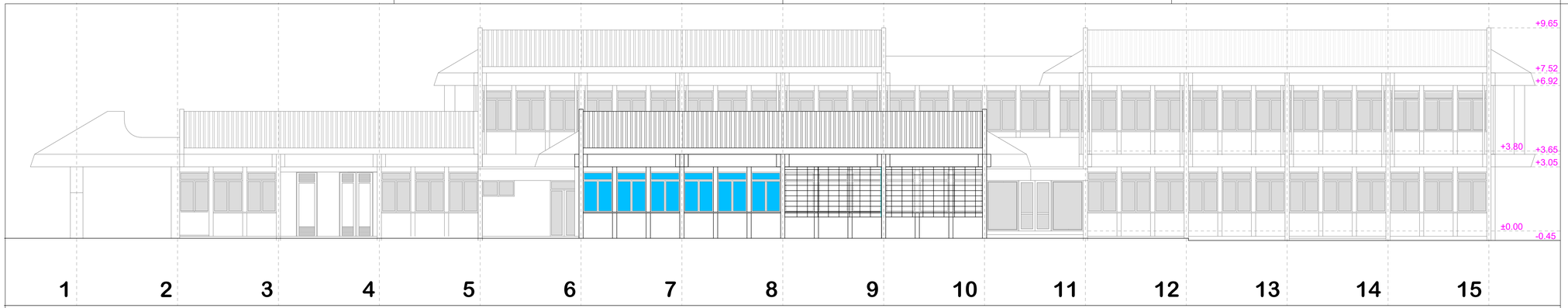

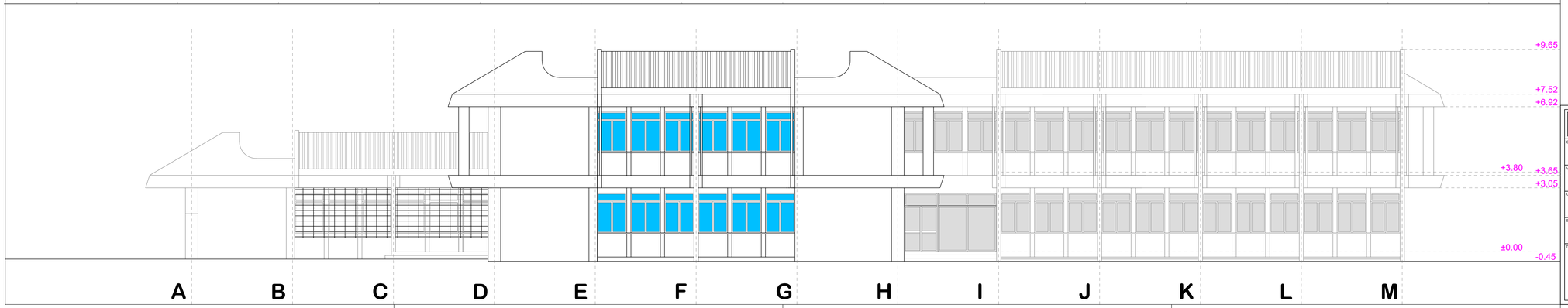

PROJEKTANT INTER FORMA D.O.O. Štiteća Valentina 3/13,Podgorica; tel:069/27156; interforma@t-com.me		INVESTITOR DOM ZDRAVLJA BUDVA	
OBJEKAT DOM ZDRAVLJA BUDVA		LOKACIJA BUDVA, DUP ROZINO 1, BLOK , UP 1 kp.1543, KO Budva	
VODEĆI PROJEKTANT ANDREA ŽIVKOVIĆ, dipl.inž.arh.		VRSTA TEHNIČKE DOKUMENTACIJE PROJEKAT ADAPTACIJE DIJELA OBJEKTA SA OPREMANJEM	
ODGOVORNI PROJEKTANT FAZE ANDREA ŽIVKOVIĆ, dipl.inž.arh.		DIO TEHNIČKE DOKUMENTACIJE GLAVNI PROJEKAT	RAZMJERA 1:100
SARADNIK	PRILOG FASADE **POSTOJEĆE STANJE**	BROJ PRILOG 6	BROJ STRANE
DATUM IZRADE I MP Februar 2023.g.	DATUM REVIZIJE I MP		

PLAN INTERVENCIJA

POZICIJE ZIDOVA KOJI SE RUŠE

DEMONTAŽA POSTOJEĆIH PODOVA

DEMONTAŽA STOLARIJE

DEMONTAŽA SANITARIJA

N

PROJEKTANT INTER FORMA D.O.O. Džordža Vašingtona 31/3,Podgorica; tel.069072759; interforma@t-com.me		INVESTITOR DOM ZDRAVLJA BUDVA	
OBJEKAT DOM ZDRAVLJA BUDVA		LOKACIJA BUDVA, DUP ROZINO 1, BLOK , UP 1 kp.1543, KO Budva	
VODEĆI PROJEKTANT ANDREA ŽIVKOVIĆ, dipl.inž.arh.		VRSTA TEHNIČKE DOKUMENTACIJE PROJEKAT ADAPTACIJE DIJELA OBJEKTA SA OPREMANJEM	
ODGOVORNI PROJEKTANT FAZE ANDREA ŽIVKOVIĆ, dipl.inž.arh.		DIO TEHNIČKE DOKUMENTACIJE GLAVNI PROJEKAT	RAZMJERA 1:100
SARADNIK		PRILOG OSNOVA 1.SPRATA **PLAN RUŠENJA I DEMONTAŽE**	BROJ PRILOG 7	BROJ STRANE
DATUM IZRADE I MP Februar 2023.g.		DATUM REVIZIJE I MP	

PLANIRANO STANJE

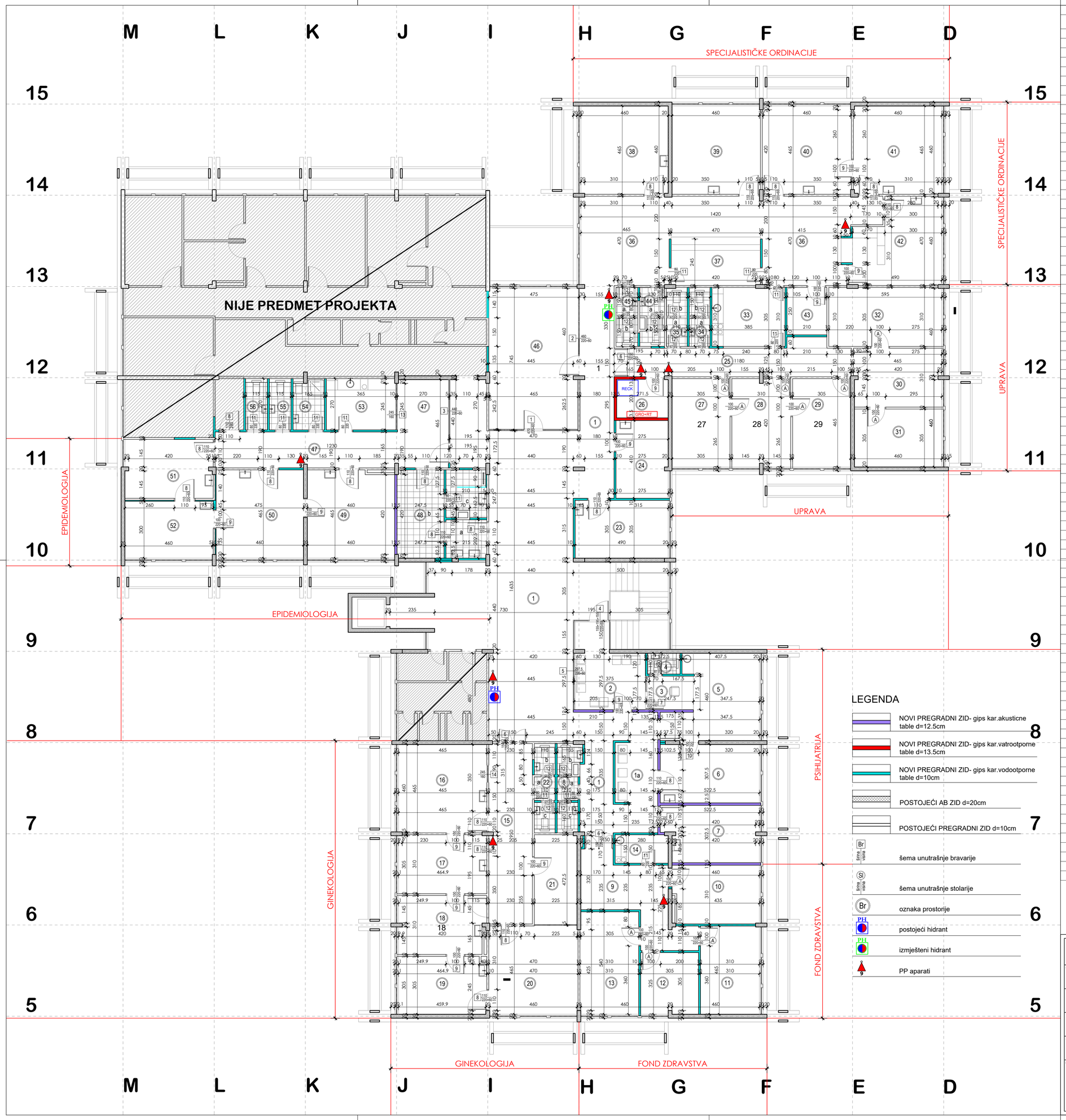

OSNOVA 1.SPRATA

	Naziv prostorije	P (m2)	O (m')	obrada podova	obrada zidova	obrada plafona
1	HOL	139.50	105.00	epoksidni pod	antibakt.periva boja	raster min.+ravne GKP
	PSIHIJATRIJA					
1a	ČEKAONICA	14.40	22.75	epoksidni pod	antibakt.periva boja	raster mineralni
2	ČEKAONICA	14.20	17.95	epoksidni pod	antibakt.periva boja	raster mineralni
3	TERAPIJA	4.40	8.50	epoksidni pod	antibakt.periva boja	raster mineralni
4	SANITARNI ČVOR za uzorkovanje	1.90	5.60	keramika	keramika	ravne GKP
5	SESTRA	19.25	20.95	epoksidni pod	antibakt.periva boja	raster mineralni
6	ORDINACIJA-PSIHIJATAR	16.20	16.65	epoksidni pod	antibakt.periva boja	raster mineralni
7	ORDINACIJA-PSIHOLOG	14.80	17.45	epoksidni pod	antibakt.periva boja	raster mineralni
8	SANITARNI ČVOR za osoblje	4.95				
a	predprostor	1.40	5.50	keramika	keramika	ravne GKP
b	kabina	1.80	11.6	keramika	keramika	ravne GKP
c	kabina	1.75	5.50	keramika	keramika	ravne GKP
	FOND PIO					
9	HOL+ HODNIK	17.50	23.55	epoksidni pod	antibakt.periva boja	raster mineralni
10	KANCELARIJA	14.00	15.40	epoksidni pod	antibakt.periva boja	raster mineralni
11	KANCELARIJA	14.40	15.50	epoksidni pod	antibakt.periva boja	raster mineralni
12	KANCELARIJA	9.00	13.00	epoksidni pod	antibakt.periva boja	raster mineralni
13	KANCELARIJA	16.70	17.00	epoksidni pod	antibakt.periva boja	raster mineralni
14	ČAJNA KUHINJA	4.20	8.60	epoksidni pod	antibakt.periva boja	ravne GKP
	GINEKOLOGIJA					
15	HODNIK + ČEKAONICA	21.80	24.10	epoksidni pod	antibakt.periva boja	raster mineralni
16	SESTRA + ARHIVA	21.60	18.60	epoksidni pod	antibakt.periva boja	raster mineralni
17	ORDINACIJA	14.40	15.50	epoksidni pod	antibakt.periva boja	raster mineralni
18	INTERVENCIJE	14.00	15.90	epoksidni pod	antibakt.periva boja	raster mineralni
19	PROSTOR ZA ZAPOSLENE	14.00	15.40	epoksidni pod	antibakt.periva boja	raster mineralni
20	SALA ZA VJEŽBE	21.80	18.70	epoksidni pod	antibakt.periva boja	raster mineralni
21	ČAJNA KUHINJA	10.60	14.00	epoksidni pod	antibakt.periva boja	ravne GKP
22	SANITARNI ČVOR za osoblje	4.95				
a	predprostor	1.40	4.70	keramika	keramika	ravne GKP
b	kabina	1.75	5.40	keramika	keramika	ravne GKP
c	kabina	1.80	5.50	keramika	keramika	ravne GKP
23	SAVJETOVALIŠTE	15.00	15.90	epoksidni pod	antibakt.periva boja	raster mineralni
24	GLAVNA SESTRA	11.25	14.10	epoksidni pod	antibakt.periva boja	raster mineralni
	UPRAVA					
25	HODNIK	19.90	29.80	epoksidni pod	antibakt.periva boja	raster mineralni
26	OSTAVA-GRT I RECK ORMAR	5.80	9.70	epoksidni pod	antibakt.periva boja	raster mineralni
27	KANCELARIJA	14.20	15.40	epoksidni pod	antibakt.periva boja	raster mineralni
28	KANCELARIJA	14.40	15.90	epoksidni pod	antibakt.periva boja	raster mineralni
29	KANCELARIJA	14.20	15.40	epoksidni pod	antibakt.periva boja	raster mineralni
30	SEKRETARICA	14.25	16.30	epoksidni pod	antibakt.periva boja	raster min.+ravne GKP
31	POMOĆNIK DIREKTORA	14.00	15.30	epoksidni pod	antibakt.periva boja	raster min.+ravne GKP
32	DIREKTOR	18.40	18.20	epoksidni pod	antibakt.periva boja	raster min.+ravne GKP
33	TRPEZARIJA+ČAJNA KUHINJA	11.90	14.00	epoksidni pod	antibakt.periva boja	ravne GKP
34	SANITARNI ČVOR za osoblje	3.30				
a	predprostor	1.65	5.20	keramika	keramika	ravne GKP
b	kabina	1.65	5.20	keramika	keramika	ravne GKP
35	SNITARNI ČVOR za osoblje	3.30				
a	predprostor	1.65	5.20	keramika	keramika	raster mineralni
b	kabina	1.65	5.20	keramika	keramika	raster mineralni
	SPECIJALISTIČKE ORDINACIJE					
36	HOL + ČEKAONICA	56.40	48.00	epoksidni pod	antibakt.periva boja	raster mineralni
37	PRIJEMNI PULT-SESTRE	11.00	14.10	epoksidni pod	antibakt.periva boja	raster mineralni
38	STOMATOLOŠKA ORDINACIJA	21.40	18.50	epoksidni pod	antibakt.periva boja	raster mineralni
39	OFTAMOLŠKA ORDINACIJA	21.60	18.60	epoksidni pod	antibakt.periva boja	raster mineralni
40	INTERNISTIČKA ORDINACIJA	21.80	18.70	epoksidni pod	antibakt.periva boja	raster mineralni
41	DIJAGNOSTIKA	21.60	18.60	epoksidni pod	antibakt.periva boja	raster mineralni
42	ORDINACIJA MEDICINE RADA	19.55	19.20	epoksidni pod	antibakt.periva boja	raster mineralni
43	GLUVA SOBA	5.25	9.20	epoksidni pod	antibakt.periva boja	raster mineralni
44	SANITARNI ČVOR za osoblje	3.65				
a	predprostor	1.95	5.60	keramika	keramika	ravne GKP
b	kabina	1.95	5.60	keramika	keramika	ravne GKP
45	SANITARNI ČVOR za osoblje	3.40				
a	predprostor	1.70	5.30	keramika	keramika	ravne GKP
b	kabina	1.70	5.30	keramika	keramika	ravne GKP
46	SALA ZA SASTANKE	35.00	25.00	epoksidni pod	antibakt.periva boja	raster mineralni
	EPIDEMIOLOGIJA					
47	HODNIK + ČEKAONICA	30.70	34.80	epoksidni pod	antibakt.periva boja	
48	DEZINFEKCIJA	20.90				
	ulaz za zaposlene	4.40	14.20	keramika	keramika	ravne GKP
	garderoba sa opremom	11.40	8.35	keramika	keramika	raster mineralni
	tuš kabina	5.10	10.15	keramika	keramika	ravne GKP
49	ORDINACIJA	21.00	18.50	epoksidni pod	antibakt.periva boja	raster mineralni
50	INTERVENCIJE	21.40	18.50	epoksidni pod	antibakt.periva boja	raster mineralni
51	TEHNIČAR	14.30	16.40	epoksidni pod	antibakt.periva boja	raster mineralni
52	TEHNIČAR	13.95	15.30	epoksidni pod	antibakt.periva boja	raster mineralni
53	ČAJNA KUHINJA + TRPEZARIJA	9.85	12.70	epoksidni pod	antibakt.periva boja	ravne GKP
54	SANITARNI ČVOR za osoblje	4.30	8.70	keramika	keramika	ravne GKP
55	SANITARNI ČVOR za osoblje	3.10	7.70	keramika	keramika	ravne GKP
56	SANITARNI ČVOR za pacijente	3.10	7.70	keramika	keramika	ravne GKP
	UKUPNO	**951.70**				

N

PROJEKTANT INTER FORMA D.O.O. Crnogorskih serdara 30,Podgorica; tel:069072759; interforma@t-com.me	INVESTITOR DOM ZDRAVLJA BUDVA
OBJEKAT DOM ZDRAVLJA BUDVA	LOKACIJA BUDVA, DUP ROZINO 1, BLOK , UP 1 kp.1543, KO Budva
VODEĆI PROJEKTANT ANDREA ŽIVKOVIĆ, dipl.inž.arh.	VRSTA TEHNIČKE DOKUMENTACIJE PROJEKAT ADAPTACIJE DIJELA OBJEKTA SA OPREMANJEM
ODGOVORNI PROJEKTANT FAZE ANDREA ŽIVKOVIĆ, dipl.inž.arh.	DIO TEHNIČKE DOKUMENTACIJE GLAVNI PROJEKAT RAZMJERA 1:100
SARADNIK	PRILOG OSNOVA 1.SPRATA **PLANIRANO STANJE** BROJ PRILOG 8 BROJ STRANE
DATUM IZRADE I MP Februar 2023.g.	DATUM REVIZIJE I MP

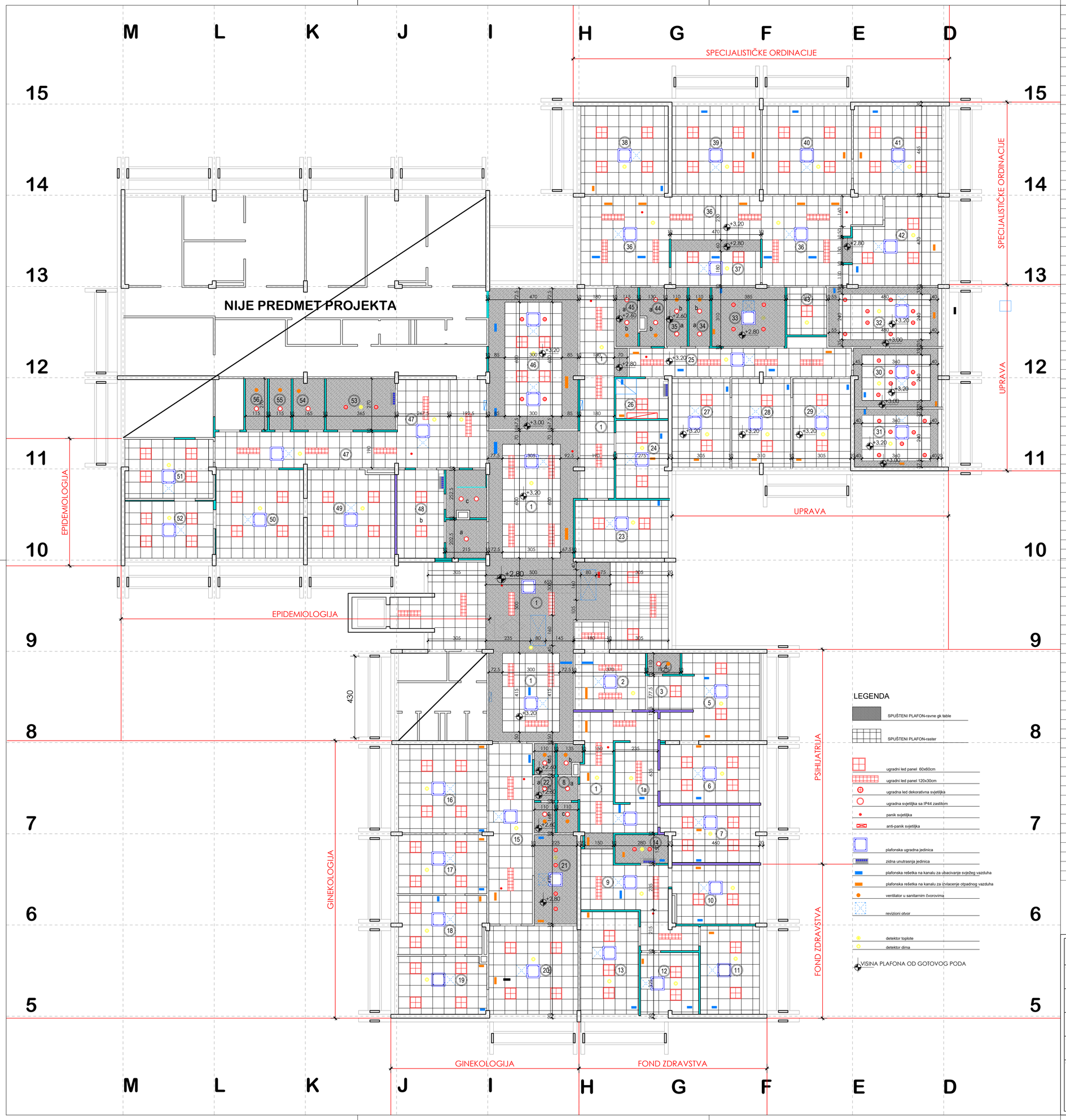

OSNOVA 1.SPRATA

	Naziv prostorije	P (m2)	O (m')	obrada podova	obrada zidova	obrada plafona
1	HOL	139.50	105.00	epoksidni pod	antibakt.periva boja	raster min.+ravne GKP
	PSIHIJATRIJA					
1a	ČEKAONICA	14.40	22.75	epoksidni pod	antibakt.periva boja	raster mineralni
2	ČEKAONICA	14.20	17.95	epoksidni pod	antibakt.periva boja	raster mineralni
3	TERAPIJA	4.40	8.50	epoksidni pod	antibakt.periva boja	raster mineralni
4	SANITARNI ČVOR za uzorkovanje	1.90	5.60	keramika	keramika	ravne GKP
5	SESTRA	19.25	20.95	epoksidni pod	antibakt.periva boja	raster mineralni
6	ORDINACIJA-PSIHIJATAR	16.20	16.65	epoksidni pod	antibakt.periva boja	raster mineralni
7	ORDINACIJA-PSIHOLOG	14.80	17.45	epoksidni pod	antibakt.periva boja	raster mineralni
8	SANITARNI ČVOR za osoblje	4.95				
a	predprostor	1.40	5.50	keramika	keramika	ravne GKP
b	kabina	1.80	11.6	keramika	keramika	ravne GKP
c	kabina	1.75	5.50	keramika	keramika	ravne GKP
	FOND PIO					
9	HOL+ HODNIK	17.50	23.55	epoksidni pod	antibakt.periva boja	raster mineralni
10	KANCELARIJA	14.00	15.40	epoksidni pod	antibakt.periva boja	raster mineralni
11	KANCELARIJA	14.40	15.50	epoksidni pod	antibakt.periva boja	raster mineralni
12	KANCELARIJA	9.00	13.00	epoksidni pod	antibakt.periva boja	raster mineralni
13	KANCELARIJA	16.70	17.00	epoksidni pod	antibakt.periva boja	raster mineralni
14	ČAJNA KUHINJA	4.20	8.60	epoksidni pod	antibakt.periva boja	ravne GKP
	GINEKOLOGIJA					
15	HODNIK + ČEKAONICA	21.80	24.10	epoksidni pod	antibakt.periva boja	raster mineralni
16	SESTRA + ARHIVA	21.60	18.60	epoksidni pod	antibakt.periva boja	raster mineralni
17	ORDINACIJA	14.40	15.50	epoksidni pod	antibakt.periva boja	raster mineralni
18	INTERVENCIJE	14.00	15.90	epoksidni pod	antibakt.periva boja	raster mineralni
19	PROSTOR ZA ZAPOSLENE	14.00	15.40	epoksidni pod	antibakt.periva boja	raster mineralni
20	SALA ZA VJEŽBE	21.80	18.70	epoksidni pod	antibakt.periva boja	raster mineralni
21	ČAJNA KUHINJA	10.60	14.00	epoksidni pod	antibakt.periva boja	ravne GKP
22	SANITARNI ČVOR za osoblje	4.95				
a	predprostor	1.40	4.70	keramika	keramika	ravne GKP
b	kabina	1.75	5.40	keramika	keramika	ravne GKP
c	kabina	1.80	5.50	keramika	keramika	ravne GKP
23	SAVJETOVALIŠTE	15.00	15.90	epoksidni pod	antibakt.periva boja	raster mineralni
24	GLAVNA SESTRA	11.25	14.10	epoksidni pod	antibakt.periva boja	raster mineralni
	UPRAVA					
25	HODNIK	19.90	29.80	epoksidni pod	antibakt.periva boja	raster mineralni
26	OSTAVA-GRT I RECK ORMAR	5.80	9.70	epoksidni pod	antibakt.periva boja	raster mineralni
27	KANCELARIJA	14.20	15.40	epoksidni pod	antibakt.periva boja	raster mineralni
28	KANCELARIJA	14.40	15.90	epoksidni pod	antibakt.periva boja	raster mineralni
29	KANCELARIJA	14.20	15.40	epoksidni pod	antibakt.periva boja	raster mineralni
30	SEKRETARICA	14.25	16.30	epoksidni pod	antibakt.periva boja	raster min.+ravne GKP
31	POMOĆNIK DIREKTORA	14.00	15.30	epoksidni pod	antibakt.periva boja	raster min.+ravne GKP
32	DIREKTOR	18.40	18.20	epoksidni pod	antibakt.periva boja	raster min.+ravne GKP
33	TRPEZARIJA+ČAJNA KUHINJA	11.90	14.00	epoksidni pod	antibakt.periva boja	ravne GKP
34	SANITARNI ČVOR za osoblje	3.30				
a	predprostor	1.65	5.20	keramika	keramika	ravne GKP
b	kabina	1.65	5.20	keramika	keramika	ravne GKP
35	SNITARNI ČVOR za osoblje	3.30				
a	predprostor	1.65	5.20	keramika	keramika	raster mineralni
b	kabina	1.65	5.20	keramika	keramika	raster mineralni
	SPECIJALISTIČKE ORDINACIJE					
36	HOL + ČEKAONICA	56.40	48.00	epoksidni pod	antibakt.periva boja	raster mineralni
37	PRIJEMNI PULT-SESTRE	11.00	14.10	epoksidni pod	antibakt.periva boja	raster mineralni
38	STOMATOLOŠKA ORDINACIJA	21.40	18.50	epoksidni pod	antibakt.periva boja	raster mineralni
39	OFTAMOLŠKA ORDINACIJA	21.60	18.60	epoksidni pod	antibakt.periva boja	raster mineralni
40	INTERNISTIČKA ORDINACIJA	21.80	18.70	epoksidni pod	antibakt.periva boja	raster mineralni
41	DIJAGNOSTIKA	21.60	18.60	epoksidni pod	antibakt.periva boja	raster mineralni
42	ORDINACIJA MEDICINE RADA	19.55	19.20	epoksidni pod	antibakt.periva boja	raster mineralni
43	GLUVA SOBA	5.25	9.20	epoksidni pod	antibakt.periva boja	raster mineralni
44	SANITARNI ČVOR za osoblje	3.65				
a	predprostor	1.95	5.60	keramika	keramika	ravne GKP
b	kabina	1.95	5.60	keramika	keramika	ravne GKP
45	SANITARNI ČVOR za osoblje	3.40				
a	predprostor	1.70	5.30	keramika	keramika	ravne GKP
b	kabina	1.70	5.30	keramika	keramika	ravne GKP
46	SALA ZA SASTANKE	35.00	25.00	epoksidni pod	antibakt.periva boja	raster mineralni
	EPIDEMIOLOGIJA					
47	HODNIK + ČEKAONICA	30.70	34.80	epoksidni pod	antibakt.periva boja	raster mineralni
48	DEZINFEKCIJA	20.90				
	ulaz za zaposlene	4.40	14.20	keramika	keramika	ravne GKP
	garderoba sa opremom	11.40	8.35	keramika	keramika	raster mineralni
	tuš kabina	5.10	10.15	keramika	keramika	ravne GKP
49	ORDINACIJA	21.00	18.50	epoksidni pod	antibakt.periva boja	raster mineralni
50	INTERVENCIJE	21.40	18.50	epoksidni pod	antibakt.periva boja	raster mineralni
51	TEHNIČAR	14.30	16.40	epoksidni pod	antibakt.periva boja	raster mineralni
52	TEHNIČAR	13.95	15.30	epoksidni pod	antibakt.periva boja	raster mineralni
53	ČAJNA KUHINJA + TRPEZARIJA	9.85	12.70	epoksidni pod	antibakt.periva boja	ravne GKP
54	SANITARNI ČVOR za osoblje	4.30	8.70	keramika	keramika	ravne GKP
55	SANITARNI ČVOR za osoblje	3.10	7.70	keramika	keramika	ravne GKP
56	SANITARNI ČVOR za pacijente	3.10	7.70	keramika	keramika	ravne GKP
	UKUPNO	**951.70**				

PROJEKTANT INTER FORMA D.O.O. Crnogorskih serdara 30,Podgorica; tel.069072759; interforma@t-com.me	INVESTITOR DOM ZDRAVLJA BUDVA
OBJEKAT DOM ZDRAVLJA BUDVA	LOKACIJA BUDVA, DUP ROZINO 1, BLOK , UP 1 kp.1543, KO Budva
VODEĆI PROJEKTANT ANDREA ŽIVKOVIĆ, dipl.inž.arh.	VRSTA TEHNIČKE DOKUMENTACIJE PROJEKAT ADAPTACIJE DIJELA OBJEKTA SA OPREMANJEM
ODGOVORNI PROJEKTANT FAZE ANDREA ŽIVKOVIĆ, dipl.inž.arh.	DIO TEHNIČKE DOKUMENTACIJE GLAVNI PROJEKAT RAZMJERA 1:100
SARADNIK	PRILOG OSNOVA 1.SPRATA PLANIRANO STANJE BROJ PRILOG 9 BROJ STRANE
DATUM IZRADE I MP Februar 2023.g.	DATUM REVIZIJE I MP

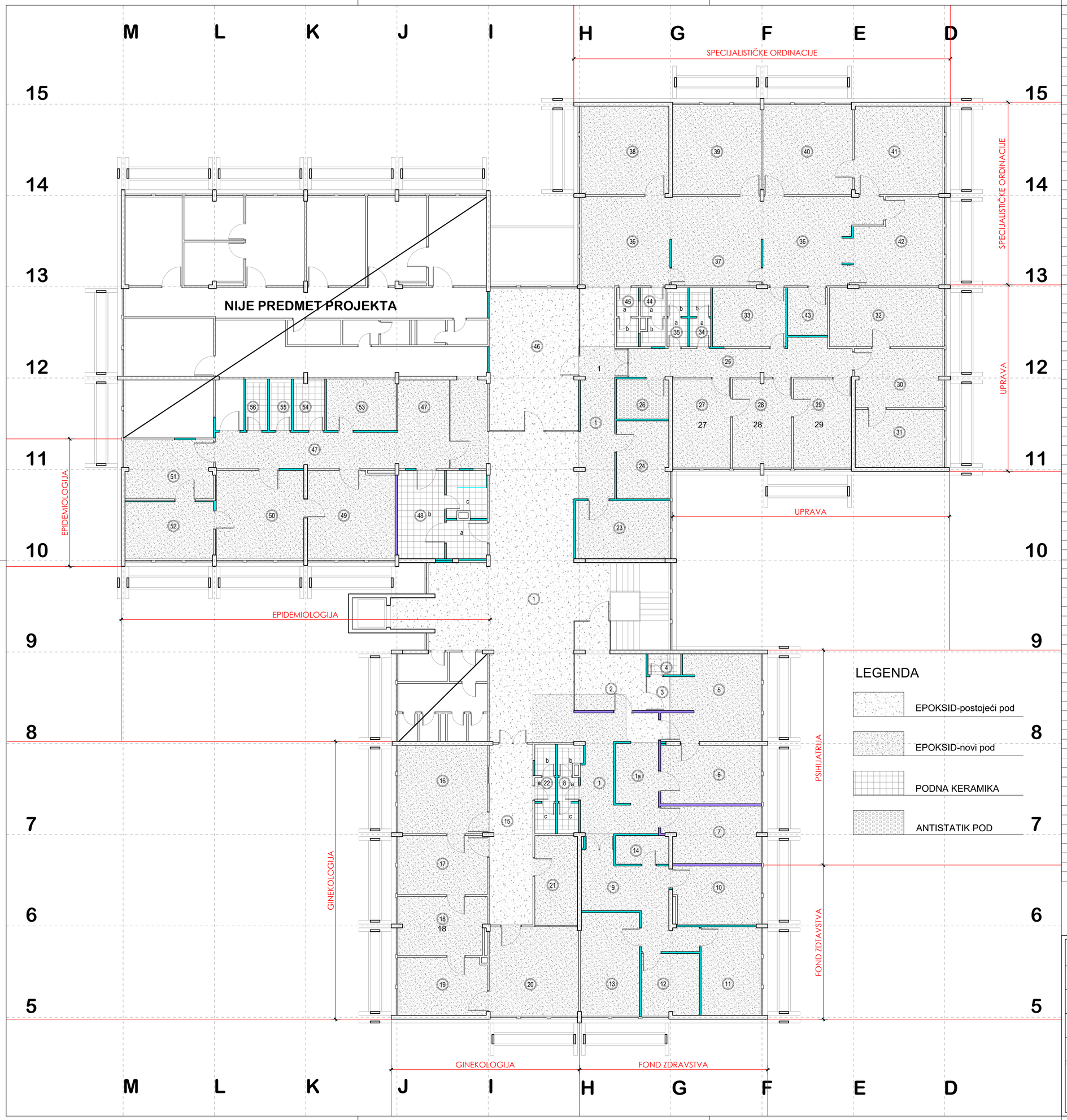

OSNOVA 1.SPRATA

	Naziv prostorije	P (m2)	O (m')	obrada podova	obrada zidova	obrada plafona
1	HOL	139.50	105.00	epoksidni pod	antibakt.periva boja	raster min.+ravne GKP
	PSIHIJATRIJA					
1a	ČEKAONICA	14.40	22.75	epoksidni pod	antibakt.periva boja	raster mineralni
2	ČEKAONICA	14.20	17.95	epoksidni pod	antibakt.periva boja	raster mineralni
3	TERAPIJA	4.40	8.50	epoksidni pod	antibakt.periva boja	raster mineralni
4	SANITARNI ČVOR za uzorkovanje	1.90	5.60	keramika	keramika	ravne GKP
5	SESTRA	19.25	20.95	epoksidni pod	antibakt.periva boja	raster mineralni
6	ORDINACIJA-PSIHIJATAR	16.20	16.65	epoksidni pod	antibakt.periva boja	raster mineralni
7	ORDINACIJA-PSIHOLOG	14.80	17.45	epoksidni pod	antibakt.periva boja	raster mineralni
8	SANITARNI ČVOR za osoblje	4.95				
a	predprostor	1.40	5.50	keramika	keramika	ravne GKP
b	kabina	1.80	11.6	keramika	keramika	ravne GKP
c	kabina	1.75	5.50	keramika	keramika	ravne GKP
	FOND PIO					
9	HOL+ HODNIK	17.50	23.55	epoksidni pod	antibakt.periva boja	raster mineralni
10	KANCELARIJA	14.00	15.40	epoksidni pod	antibakt.periva boja	raster mineralni
11	KANCELARIJA	14.40	15.50	epoksidni pod	antibakt.periva boja	raster mineralni
12	KANCELARIJA	9.00	13.00	epoksidni pod	antibakt.periva boja	raster mineralni
13	KANCELARIJA	16.70	17.00	epoksidni pod	antibakt.periva boja	raster mineralni
14	ČAJNA KUHINJA	4.20	8.60	epoksidni pod	antibakt.periva boja	ravne GKP
	GINEKOLOGIJA					
15	HODNIK + ČEKAONICA	21.80	24.10	epoksidni pod	antibakt.periva boja	raster mineralni
16	SESTRA + ARHIVA	21.60	18.60	epoksidni pod	antibakt.periva boja	raster mineralni
17	ORDINACIJA	14.40	15.50	epoksidni pod	antibakt.periva boja	raster mineralni
18	INTERVENCIJE	14.00	15.90	epoksidni pod	antibakt.periva boja	raster mineralni
19	PROSTOR ZA ZAPOSLENE	14.00	15.40	epoksidni pod	antibakt.periva boja	raster mineralni
20	SALA ZA VJEŽBE	21.80	18.70	epoksidni pod	antibakt.periva boja	raster mineralni
21	ČAJNA KUHINJA	10.60	14.00	epoksidni pod	antibakt.periva boja	ravne GKP
22	SANITARNI ČVOR za osoblje	4.95				
a	predprostor	1.40	4.70	keramika	keramika	ravne GKP
b	kabina	1.75	5.40	keramika	keramika	ravne GKP
c	kabina	1.80	5.50	keramika	keramika	ravne GKP
23	SAVJETOVALIŠTE	15.00	15.90	epoksidni pod	antibakt.periva boja	raster mineralni
24	GLAVNA SESTRA	11.25	14.10	epoksidni pod	antibakt.periva boja	raster mineralni
	UPRAVA					
25	HODNIK	19.90	29.80	epoksidni pod	antibakt.periva boja	raster mineralni
26	OSTAVA-GRT I RECK ORMAR	5.80	9.70	epoksidni pod	antibakt.periva boja	raster mineralni
27	KANCELARIJA	14.20	15.40	epoksidni pod	antibakt.periva boja	raster mineralni
28	KANCELARIJA	14.40	15.90	epoksidni pod	antibakt.periva boja	raster mineralni
29	KANCELARIJA	14.20	15.40	epoksidni pod	antibakt.periva boja	raster mineralni
30	SEKRETARICA	14.25	16.30	epoksidni pod	antibakt.periva boja	raster min.+ravne GKP
31	POMOĆNIK DIREKTORA	14.00	15.30	epoksidni pod	antibakt.periva boja	raster min.+ravne GKP
32	DIREKTOR	18.40	18.20	epoksidni pod	antibakt.periva boja	raster min.+ravne GKP
33	TRPEZARIJA+ČAJNA KUHINJA	11.90	14.00	epoksidni pod	antibakt.periva boja	ravne GKP
34	SANITARNI ČVOR za osoblje	3.30				
a	predprostor	1.65	5.20	keramika	keramika	ravne GKP
b	kabina	1.65	5.20	keramika	keramika	ravne GKP
35	SNITARNI ČVOR za osoblje	3.30				
a	predprostor	1.65	5.20	keramika	keramika	raster mineralni
b	kabina	1.65	5.20	keramika	keramika	raster mineralni
	SPECIJALISTIČKE ORDINACIJE					
36	HOL + ČEKAONICA	56.40	48.00	epoksidni pod	antibakt.periva boja	raster mineralni
37	PRIJEMNI PULT-SESTRE	11.00	14.10	epoksidni pod	antibakt.periva boja	raster mineralni
38	STOMATOLOŠKA ORDINACIJA	21.40	18.50	epoksidni pod	antibakt.periva boja	raster mineralni
39	OFTAMOLŠKA ORDINACIJA	21.60	18.60	epoksidni pod	antibakt.periva boja	raster mineralni
40	INTERNISTIČKA ORDINACIJA	21.80	18.70	epoksidni pod	antibakt.periva boja	raster mineralni
41	DIJAGNOSTIKA	21.60	18.60	epoksidni pod	antibakt.periva boja	raster mineralni
42	ORDINACIJA MEDICINE RADA	19.55	19.20	epoksidni pod	antibakt.periva boja	raster mineralni
43	GLUVA SOBA	5.25	9.20	epoksidni pod	antibakt.periva boja	raster mineralni
44	SANITARNI ČVOR za osoblje	3.65				
a	predprostor	1.95	5.60	keramika	keramika	ravne GKP
b	kabina	1.95	5.60	keramika	keramika	ravne GKP
45	SANITARNI ČVOR za osoblje	3.40				
a	predprostor	1.70	5.30	keramika	keramika	ravne GKP
b	kabina	1.70	5.30	keramika	keramika	ravne GKP
46	SALA ZA SASTANKE	35.00	25.00	epoksidni pod	antibakt.periva boja	raster mineralni
	EPIDEMIOLOGIJA					
47	HODNIK + ČEKAONICA	30.70	34.80	epoksidni pod	antibakt.periva boja	
48	DEZINFEKCIJA	20.90				
	ulaz za zaposlene	4.40	14.20	keramika	keramika	ravne GKP
	garderoba sa opremom	11.40	8.35	keramika	keramika	raster mineralni
	tuš kabina	5.10	10.15	keramika	keramika	ravne GKP
49	ORDINACIJA	21.00	18.50	epoksidni pod	antibakt.periva boja	raster mineralni
50	INTERVENCIJE	21.40	18.50	epoksidni pod	antibakt.periva boja	raster mineralni
51	TEHNIČAR	14.30	16.40	epoksidni pod	antibakt.periva boja	raster mineralni
52	TEHNIČAR	13.95	15.30	epoksidni pod	antibakt.periva boja	raster mineralni
53	ČAJNA KUHINJA + TRPEZARIJA	9.85	12.70	epoksidni pod	antibakt.periva boja	ravne GKP
54	SANITARNI ČVOR za osoblje	4.30	8.70	keramika	keramika	ravne GKP
55	SANITARNI ČVOR za osoblje	3.10	7.70	keramika	keramika	ravne GKP
56	SANITARNI ČVOR za pacijente	3.10	7.70	keramika	keramika	ravne GKP
	UKUPNO	**951.70**				

N

PROJEKTANT INTER FORMA D.O.O. Crnogorskih serdara 30,Podgorica; tel 0690722759; interforma@t-com.me	INVESTITOR DOM ZDRAVLJA BUDVA
OBJEKAT DOM ZDRAVLJA BUDVA	LOKACIJA BUDVA, DUP ROZINO 1, BLOK , UP 1 kp.1543, KO Budva
VODEĆI PROJEKTANT ANDREA ŽIVKOVIĆ, dipl.inž.arh.	VRSTA TEHNIČKE DOKUMENTACIJE PROJEKAT ADAPTACIJE DIJELA OBJEKTA SA OPREMANJEM
ODGOVORNI PROJEKTANT FAZE ANDREA ŽIVKOVIĆ, dipl.inž.arh.	DIO TEHNIČKE DOKUMENTACIJE GLAVNI PROJEKAT ADAPTACIJE RAZMJERA 1:100
SARADNIK	PRILOG OSNOVA 1.SPRATA PLANIRANO STANJE-DISPOZICIJA PODOVA BROJ PRILOG 10 BROJ STRANE
DATUM IZRADE I MP Februar 2023.g.	DATUM REVIZIJE I MP

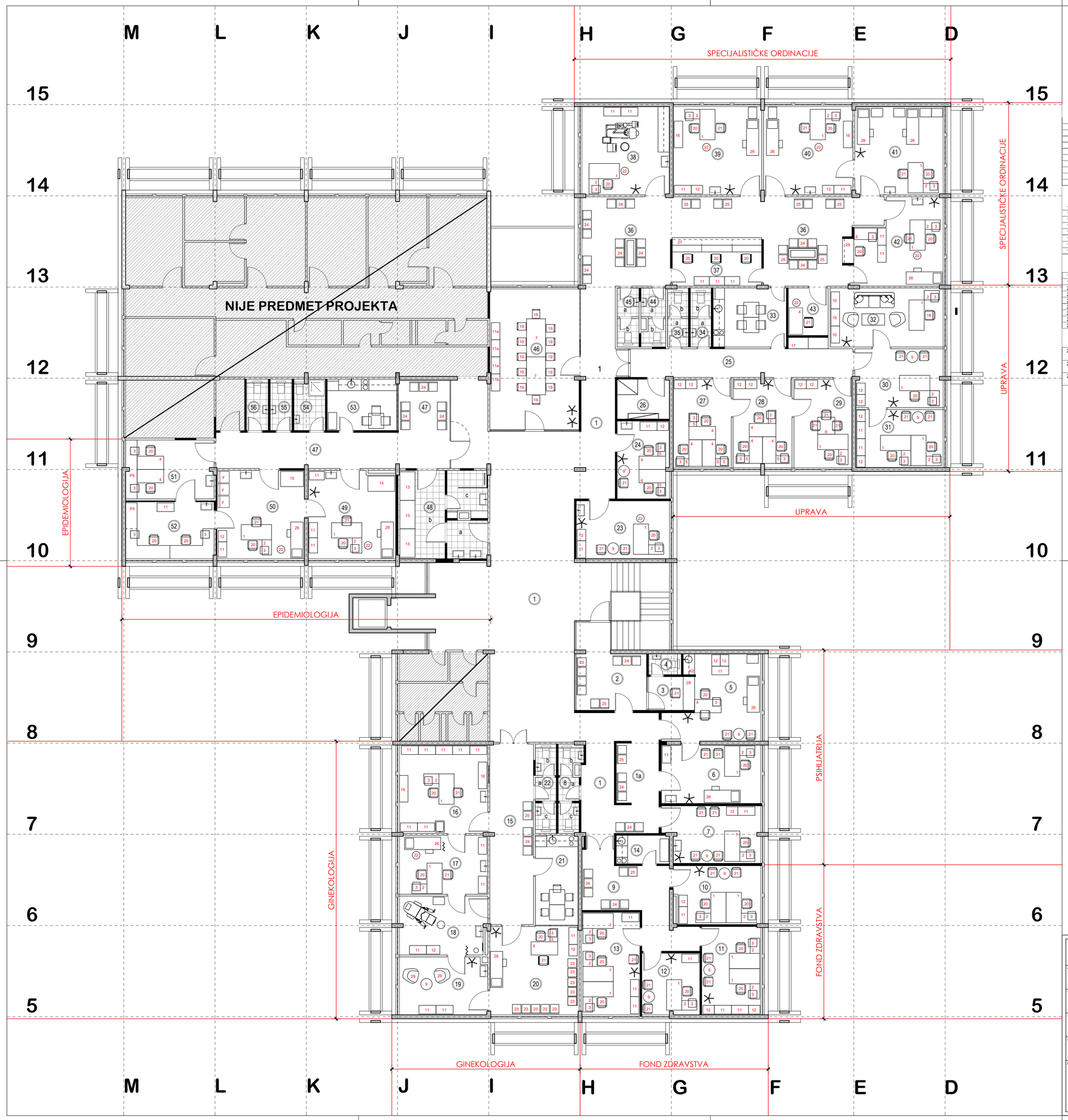

NAMJESTAJ I OPREMA

			PSIHIJATRIJA	FOND PIO	GINEKOLOGIJA	UPRAVA	SPECIJALISTI	EPIDEMIOLOGIJA	UKUPNO
	STOLOVI, POMOCNI STOLOVI, FIOKARI								
	Naziv opreme	dim. (d+Š+v) cm	kom	kom	kom	kom	kom	kom	kom
1	RADNI STO	160/80/74	2	8	2	5	6	2	**25**
2	POMOĆNI STO	80/60/74	2	8	2	5	6	2	**25**
3	POKRETNI FIOKAR	40/45/50	3	8	3	12	6	6	**38**
4	RADNI STO	140/70/74	1	0	1	8	0	2	**12**
5	POMOĆNI STO	70/50/74	0	0	1	8	0	0	**9**
6	RADNI STO	120/60/74	0	0	0	0	1	0	**1**
7	STO ZA SASTANKE	200/100/74	0	0	0	2	0	0	**2**
8	STO ZA SASTANKE	80/80/74	0	0	0	1	0	0	**1**
9	KLUB STO	Ø60/45	2	3	1	3	1	1	**11**
	PLAKARI I KOMODE								
	Naziv	dim. (d+Š+v) cm	kom	kom	kom	kom	kom	kom	kom
10	DVOKR. OSTAKLJENI PLAKAR	90/45/220	0	0	0	7	0	0	**7**
11	DVOKRILNI PLAKAR	90/45/220	3	7	11	4	9	6	**40**
12	JEDNOKRILNI PLAKAR	60/45/220	3	5	2	11	2	1	**24**
13	TROKRILNI PLAKAR	150/80/220	0	0	0	0	0	3	**3**
14	TROKRILNI PLAKAR	140/80/220	0	0	0	0	0	1	**1**
15	DVOKRILNI PLAKAR	120/80/220	0	0	0	0	0	1	**1**
16	KOMODA	140/45/65	0	0	2	0	2	0	**4**
17	UGRADNI PLAKAR	210/60/280	0	0	0	1	0	0	**1**
	STOLICE I KREVETI								
	Naziv	dim. (d+Š+v) cm	kom	kom	kom	kom	kom	kom	kom
18	KOŽNA FOTELJA		0	0	0	1	0	0	**1**
19	KONFERENCIJSKA STOLICA		0	0	0	12	0	0	**12**
20	KANCELARIJSKA STOLICA		3	8	3	13	9	6	**42**
21	STOLICA ZA PACIJENTE I KLIJENTE		9	7	3	7	5	2	**33**
22	OKRUGLA, PODESIVA STOLICA ZA PREGLED		0	0	1	0	6	2	**9**
23	STOLICA ZA ČEKAONICU-ČETVOROSJED		1						**1**
24	STOLICA ZA ČEKAONICU-TROSJED		3	2	1	0	7	3	**16**
25	STOLICA ZA ČEKAONICU-DVOSJED		2	1	1	0	6	0	**10**
26	KREVET ZA PREGLED		2	1	0	1	5	2	**10**
	PULTOVI								
	Naziv	dim. (d+Š+v) cm	kom	kom	kom	kom	kom	kom	kom
27	PULT U ČEKAONICI SECIJALISTIČKIH ORDINACIJA	470/60/74	0	0	0	0	1	0	**1**
28	PULT NA PSIHIJATRIJI PRIJEM TERAPIJA	177.5/60/74	1	0	0	0	0	0	**1**
29	PULT NA ORDINACIJI MEDICINE RADA	130/60/74	0	0	0	0	1	0	**1**

N

PROJEKTANT INTER FORMA D.O.O. Crnogorskih serdara 30,Podgorica, tel.069072759, interforma@t-com.me		INVESTITOR DOM ZDRAVLJA BUDVA	
OBJEKAT DOM ZDRAVLJA BUDVA		LOKACIJA BUDVA, DUP ROZINO 1, BLOK , UP 1 kp.1543, KO Budva	
VODEĆI PROJEKTANT ANDREA ŽIVKOVIĆ, dipl.inž.arh.		VRSTA TEHNIČKE DOKUMENTACIJE IZMJENA PROJEKTA ADAPTACIJE SA PROJEKTOM OPREMANJA	
ODGOVORNI PROJEKTANT FAZE ANDREA ŽIVKOVIĆ, dipl.inž.arh.		DIO TEHNIČKE DOKUMENTACIJE GLAVNI PROJEKAT	RAZMJERA 1:100
SARADNIK		PRILOG OSNOVA 1.SPRATA DISPOZICIJA OPREME	BROJ PRILOG 11	BROJ STRANE
DATUM IZRADE I MP Februar 2023.god.		DATUM REVIZIJE I MP	

DETALJI

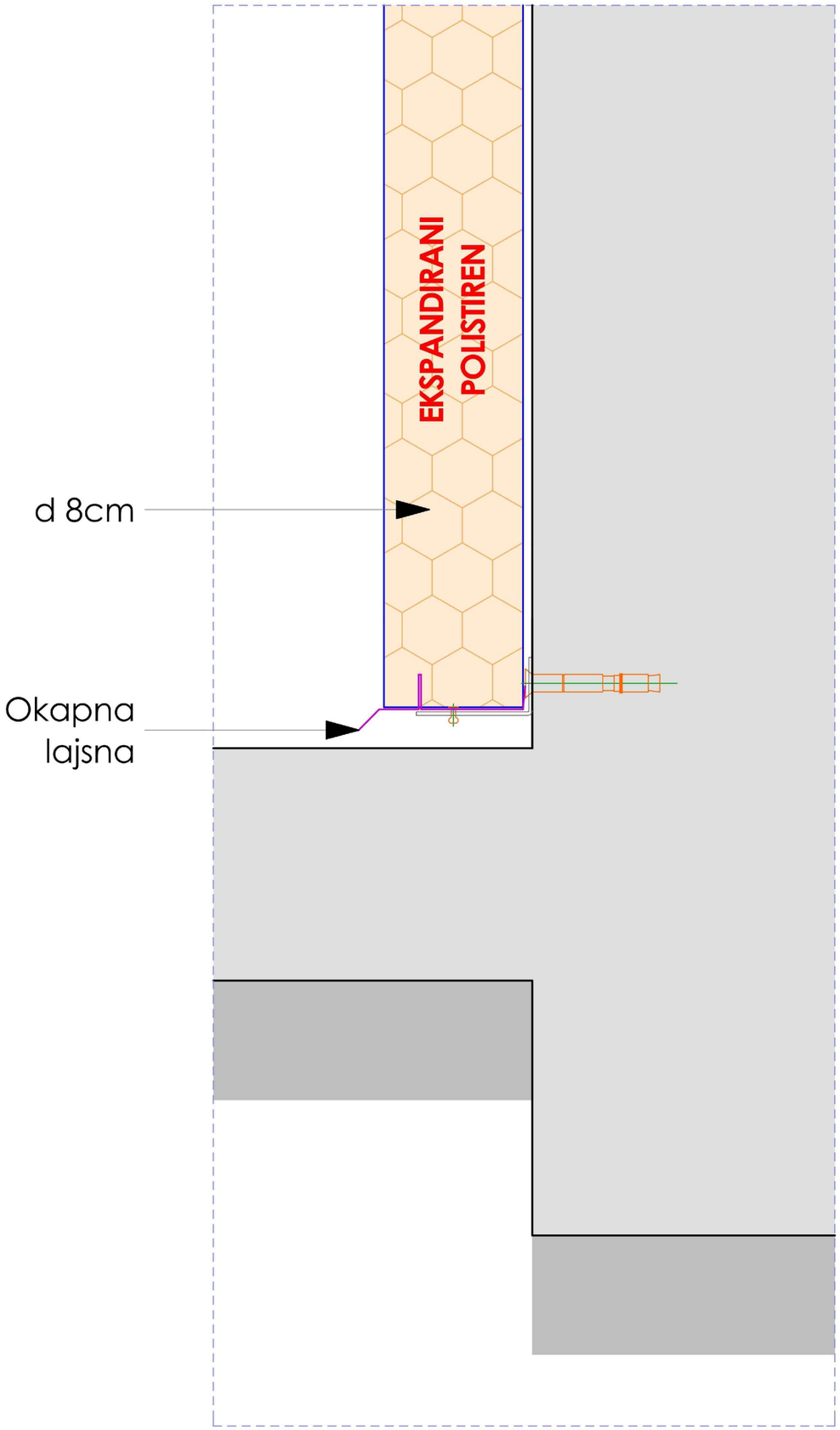

PROJEKTANT INTER FORMA D.O.O. Džordža Vašintona 31/3,Podgorica; tel.069072759; interforma@t-com.me	INVESTITOR DOM ZDRAVLJA BUDVA		
OBJEKAT DOM ZDRAVLJA BUDVA	LOKACIJA BUDVA, DUP ROZINO 1, BLOK , UP 1 kp.1543, KO Budva		
VODEĆI PROJEKTANT ANDREA ŽIVKOVIĆ, dipl.inž.arh.	VRSTA TEHNIČKE DOKUMENTACIJE PROJEKAT ADAPTACIJE DIJELA OBJEKTA SA OPREMANJEM		
ODGOVORNI PROJEKTANT FAZE ANDREA ŽIVKOVIĆ, dipl.inž.arh.	DIO TEHNIČKE DOKUMENTACIJE GLAVNI PROJEKAT		RAZMJERA
SARADNIK	PRILOG DETALJ FASADE 1	BROJ PRILOG 12	BROJ STRANE
DATUM IZRADE I MP Februar 2023.g.	DATUM REVIZIJE I MP		

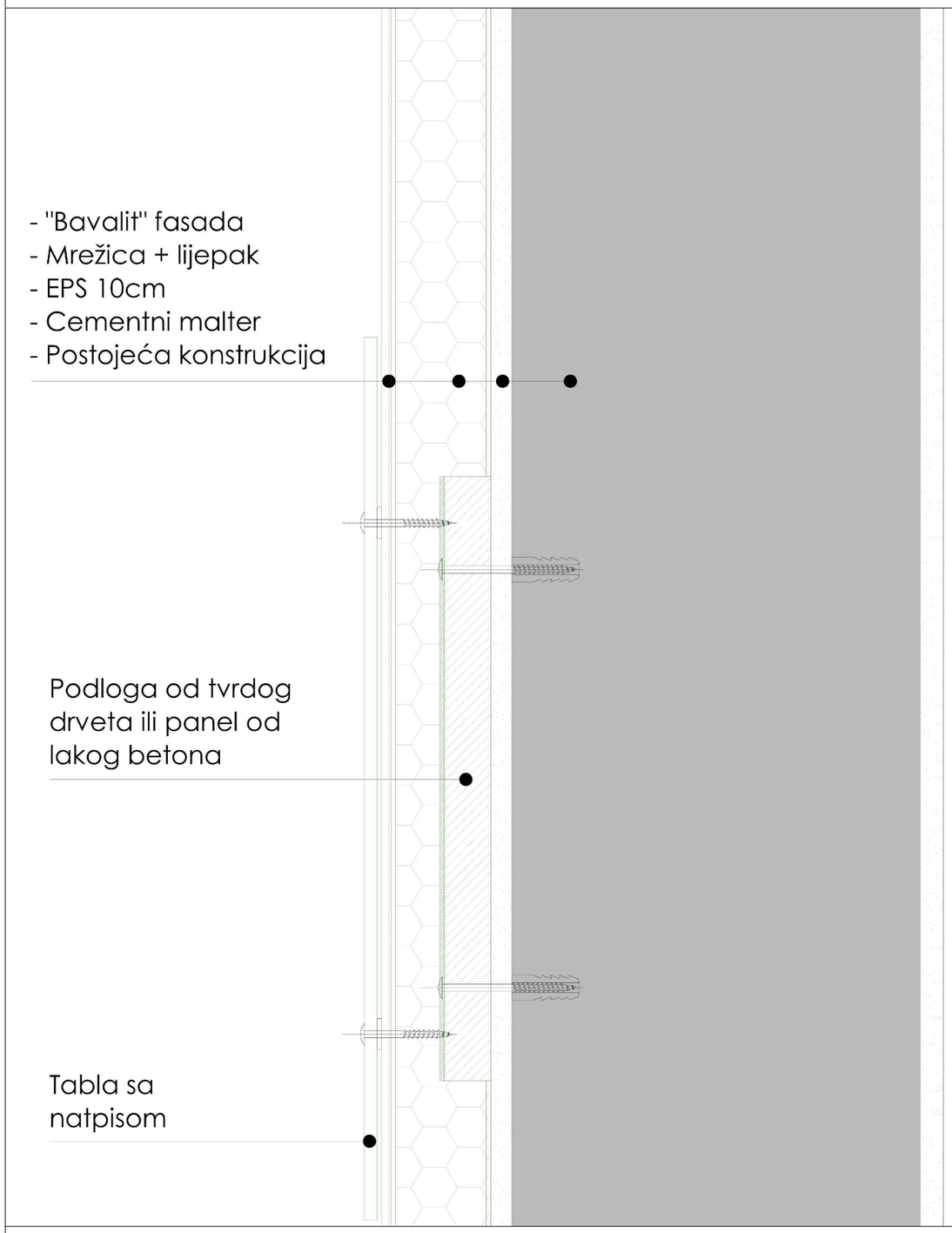

PROJEKTANT INTER FORMA D.O.O. Džordža Vašintona 31/3,Podgorica; tel.069072759; interforma@t-com.me		INVESTITOR DOM ZDRAVLJA BUDVA	
OBJEKAT DOM ZDRAVLJA BUDVA		LOKACIJA BUDVA, DUP ROZINO 1, BLOK , UP 1 kp.1543, KO Budva	
VODEĆI PROJEKTANT ANDREA ŽIVKOVIĆ, dipl.inž.arh.		VRSTA TEHNIČKE DOKUMENTACIJE PROJEKAT ADAPTACIJE DIJELA OBJEKTA SA OPREMANJEM	
ODGOVORNI PROJEKTANT FAZE ANDREA ŽIVKOVIĆ, dipl.inž.arh.		DIO TEHNIČKE DOKUMENTACIJE GLAVNI PROJEKAT	RAZMJERA
SARADNIK		PRILOG DETALJ FASADE 2	BROJ PRILOG 13	BROJ STRANE
DATUM IZRADE I MP Februar 2023.g.		DATUM REVIZIJE I MP	

- Sloj šljunka
- Filc
- PVC membrana
- Sloj za odvajanje
- Termoizolacija EPS d=10cm
- Parna brana
- Postojeća konstrukcija

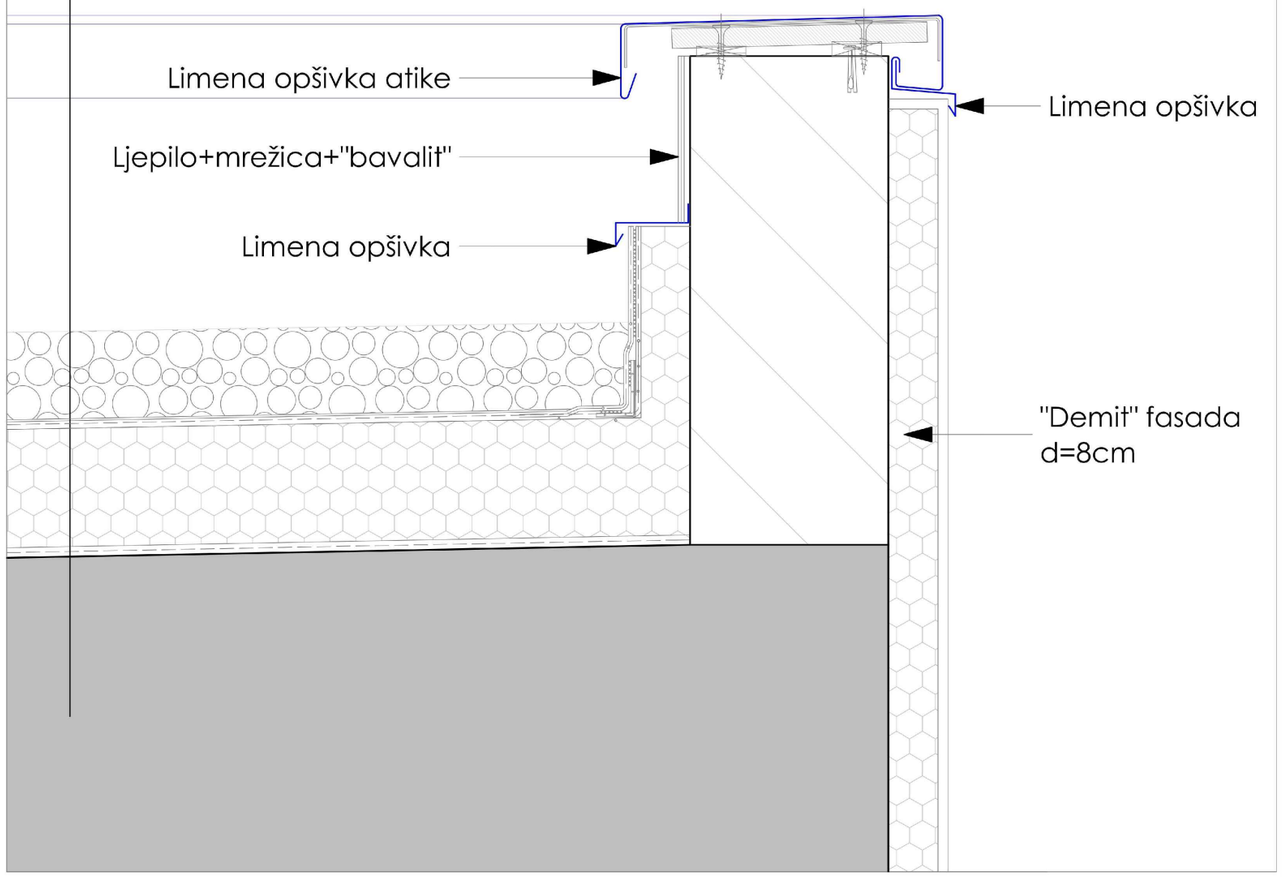

PROJEKTANT INTER FORMA D.O.O. Džordža Vašintona 31/3,Podgorica; tel.069072759; interforma@t-com.me		INVESTITOR DOM ZDRAVLJA BUDVA	
OBJEKAT DOM ZDRAVLJA BUDVA		LOKACIJA BUDVA, DUP ROZINO 1, BLOK , UP 1 kp.1543, KO Budva	
VODEĆI PROJEKTANT ANDREA ŽIVKOVIĆ, dipl.inž.arh.		VRSTA TEHNIČKE DOKUMENTACIJE PROJEKAT ADAPTACIJE DIJELA OBJEKTA SA OPREMANJEM	
ODGOVORNI PROJEKTANT FAZE ANDREA ŽIVKOVIĆ, dipl.inž.arh.		DIO TEHNIČKE DOKUMENTACIJE GLAVNI PROJEKAT	RAZMJERA
SARADNIK		PRILOG DETALJ KROVA 3	BROJ PRILOG 14	BROJ STRANE
DATUM IZRADE I MP Februar 2023.g.		DATUM REVIZIJE I MP	

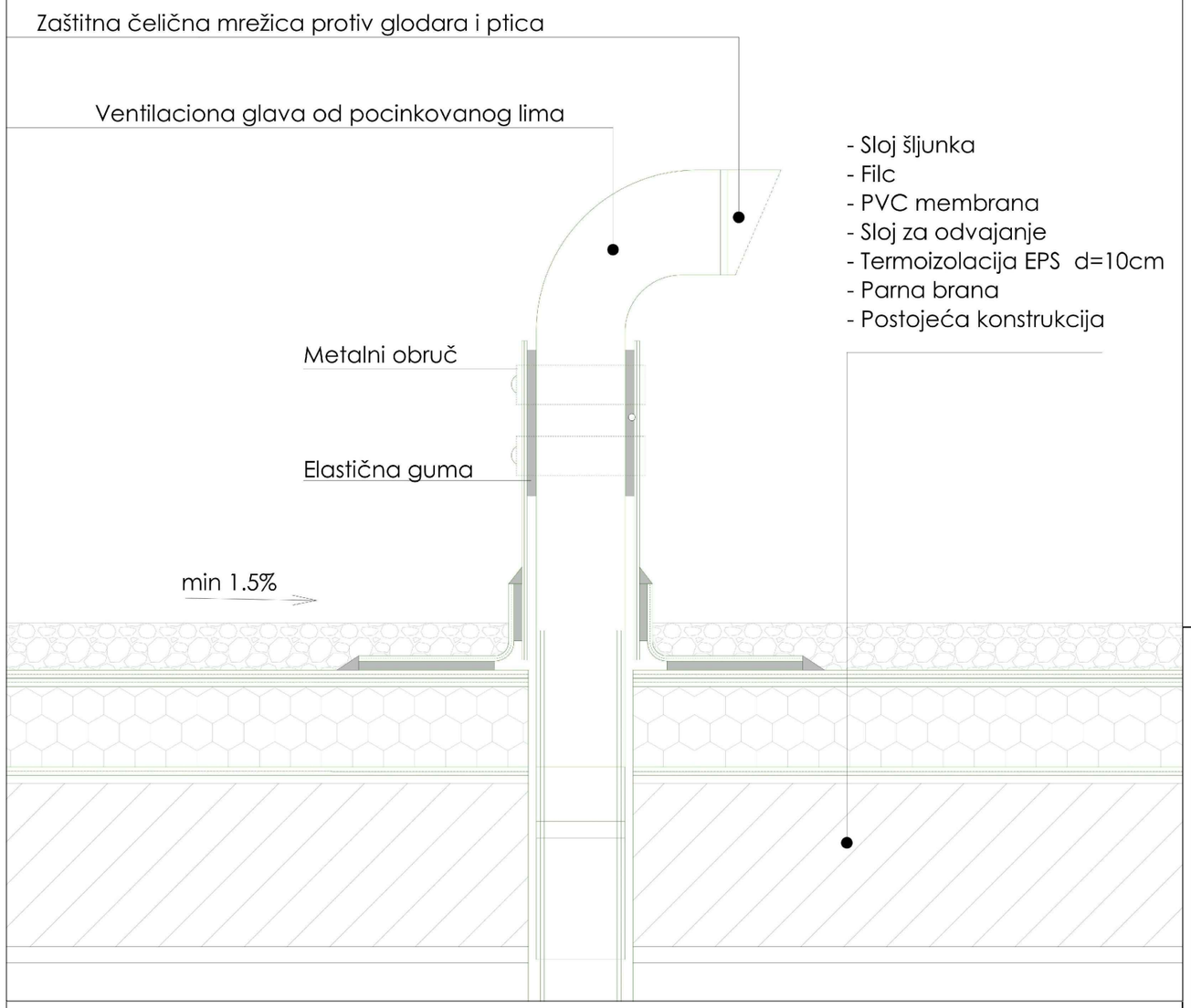

PROJEKTANT INTER FORMA D.O.O. Džordža Vašintona 31/3,Podgorica; tel.069072759; interforma@t-com.me	INVESTITOR DOM ZDRAVLJA BUDVA		
OBJEKAT DOM ZDRAVLJA BUDVA	LOKACIJA BUDVA, DUP ROZINO 1, BLOK , UP 1 kp.1543, KO Budva		
VODEĆI PROJEKTANT ANDREA ŽIVKOVIĆ, dipl.inž.arh.	VRSTA TEHNIČKE DOKUMENTACIJE PROJEKAT ADAPTACIJE DIJELA OBJEKTA SA OPREMANJEM		
ODGOVORNI PROJEKTANT FAZE ANDREA ŽIVKOVIĆ, dipl.inž.arh.	DIO TEHNIČKE DOKUMENTACIJE GLAVNI PROJEKAT		RAZMJERA
SARADNIK	PRILOG DETALJ KROVA 4	BROJ PRILOG 15	BROJ STRANE
DATUM IZRADE I MP Februar 2023.g.	DATUM REVIZIJE I MP		

ŠEME UNUTRAŠNJE AL.BRAVARIJE

UNUTRAŠNJA AL BRAVARIJA

oznaka **1**

Š E M A

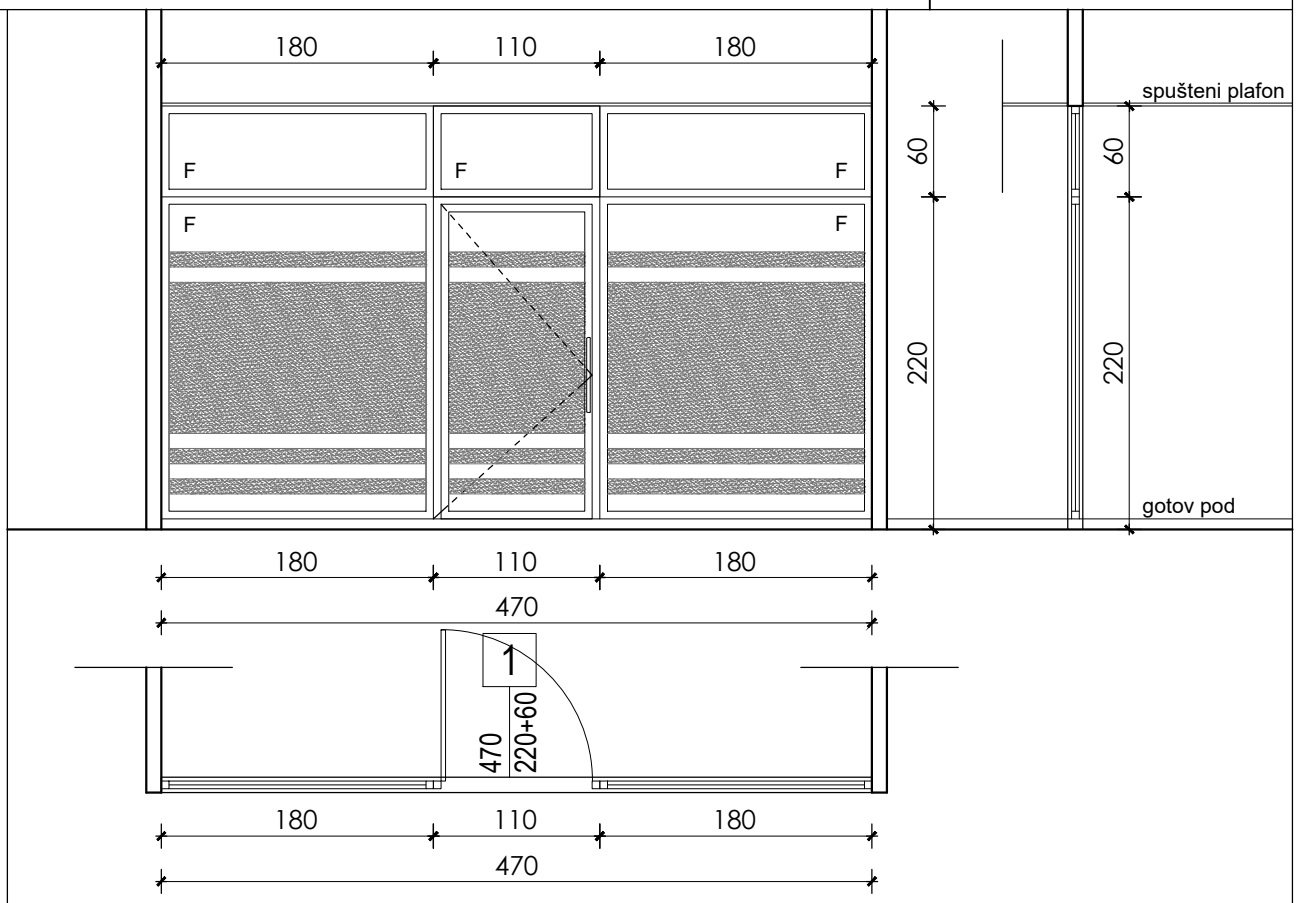

z.mjera	470(180+110+180)/280(220+60)					
etaža	PSIHIJATRIJA	FOND ZDRAVSTVA	GINEKOLOGIJA	UPRAVA	SPECIJALISTIČKE AMBULANTE	EPIDEMIOLOGIJA
komada				1		
UKUPNO	1					

O P I S

STAKLENA STIJENA SA JEDNOKRILNIM VRATIMA I NADSVJELOM NA SALI ZA SASTANKE

Konstrukcija: Aluminijumski plastificirani profil bez termo mosta u bijeloj boji

Krilo: Vrata se rade od aluminijumskih profila bez termo prekida. Ugradnja je preko čeličnih ankera i purpjene. Nakon ugradnje obraditi špaletne. Krilo, i aluminijumski opšiv vrata plastificirati u bijeloj boji.

Zastakljenje: Termoizolaciono staklo d=24mm (4+16+4). Staklo flot prozirno.
Preko staklenih površina dekorativne pjeskarene folije kao zaštitu od pogleda.

Okov: Standardni okov za ulazna vrata sa uloskom i cilindrom za ključ, opremljena diplomat zatvaračem.

Kvaka: Vertikalni rukohvat na krilu. U svemu prema Pravilnikuo bližim uslovima i načinu prilagođavanja objekata za pristup i kretanje lica smanjene pokretljivosti i lica sa invaliditetom (“SL. list CG” br. 48/13 i 44/15)

Napomena: Sve mjere provjeriti na licu mjesta.

UNUTRAŠNJA AL BRAVARIJA

oznaka **2**

Š E M A

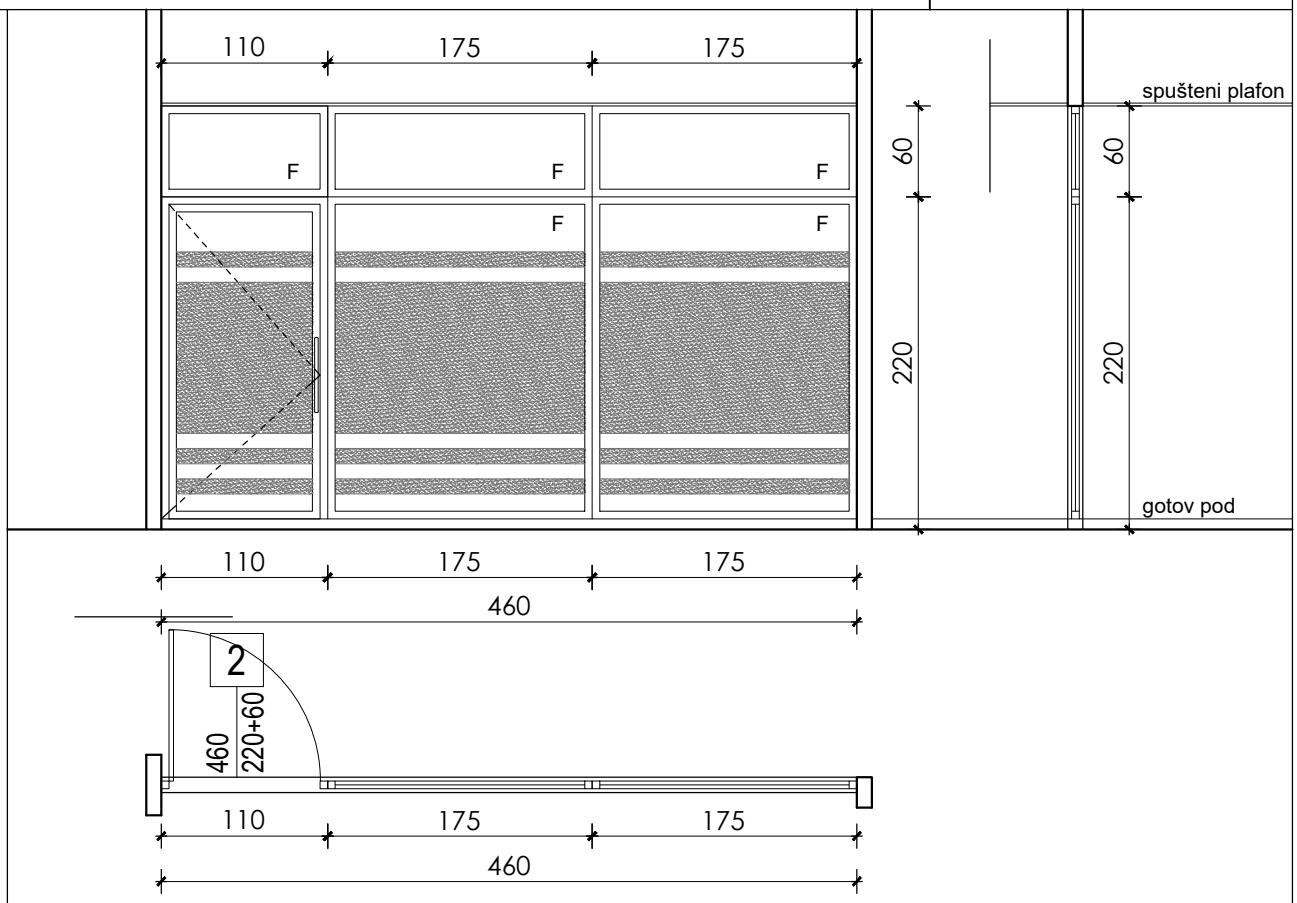

z.mjera	460(110+175+175)/280(220+60)					
etaža	PSIHIJATRIJA	FOND ZDRAVSTVA	GINEKOLOGIJA	UPRAVA	SPECIJALISTIČKE AMBULANTE	EPIDEMIOLOGIJA
komada				1		
UKUPNO	1					

O P I S

STAKLENA STIJENA SA JEDNOKRILNIM VRATIMA I NADSVJETLOM NA SALI ZA SASTANKE

Konstrukcija: Aluminijumski plastificirani profil bez termo mosta u bijeloj boji

Krilo: Vrata se rade od aluminijumskih profila bez termo prekida. Ugradnja je preko čeličnih ankera i purpjene. Nakon ugradnje obraditi špaletne. Krilo, i aluminijumski opšiv vrata plastificirati u bijeloj boji.

Zastakljenje: Termoizolaciono staklo d=24mm (4+16+4). Staklo flot prozirno.
Preko staklenih površina dekorativne pjeskarene folije kao zaštitu od pogleda.

Okov: Standardni okov za ulazna vrata sa uloskom i cilindrom za ključ, opremljena diplomat zatvaračem.

Kvaka: Vertikalni rukohvat na krilu. U svemu prema Pravilnikuo bližim uslovima i načinu prilagođavanja objekata za pristup i kretanje lica smanjene pokretljivosti i lica sa invaliditetom (“SL. list CG” br. 48/13 i 44/15)

Napomena: Sve mjere provjeriti na licu mjesta.

UNUTRAŠNJA AL BRAVARIJA

oznaka **3**

ŠEMA

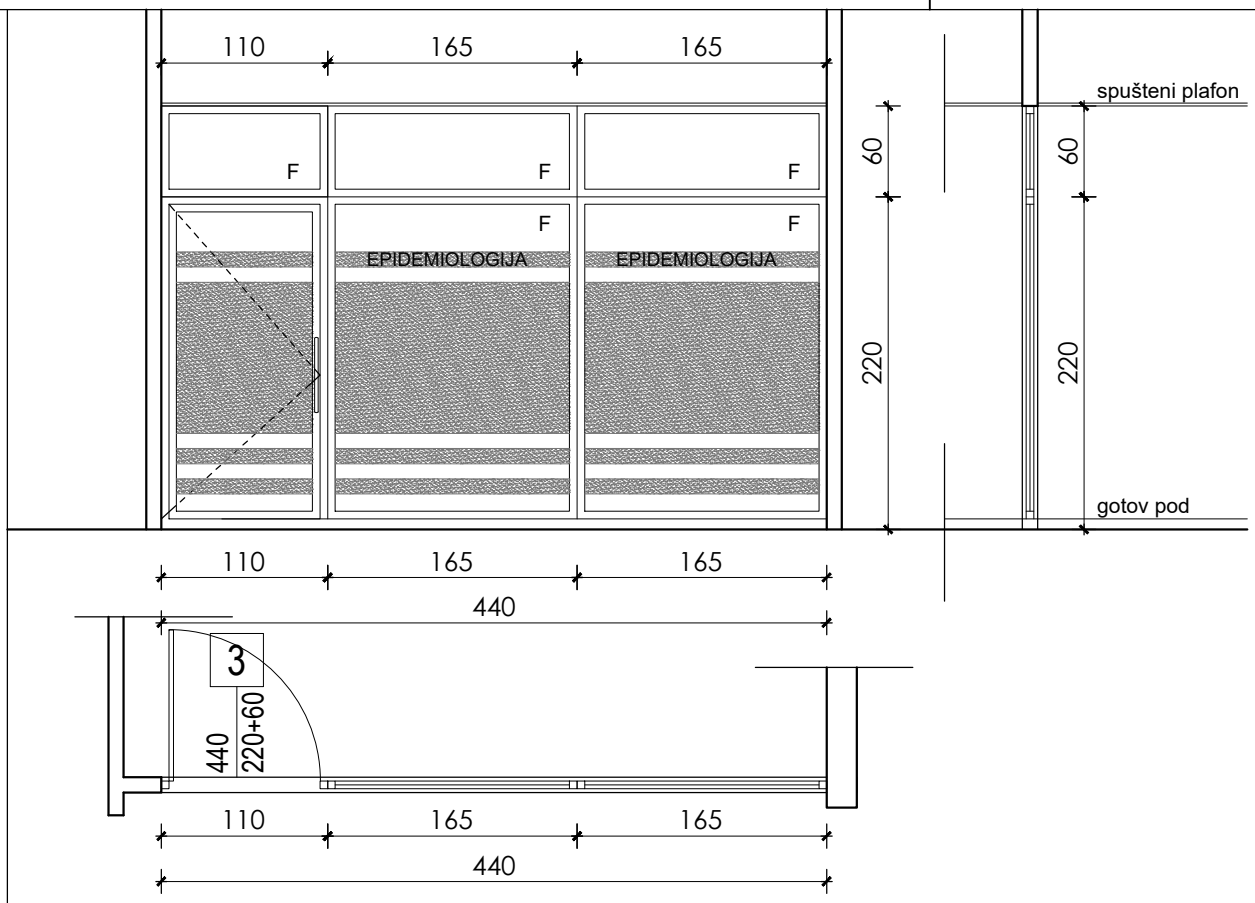

z.mjera	440(110+165+165)/280(220+60)					
etaža	PSIHIJATRIJA	FOND ZDRAVSTVA	GINEKOLOGIJA	UPRAVA	SPECIJALISTIČKE AMBULANTE	EPIDEMIOLOGIJA
komada						1
UKUPNO	1					

OPIS

STAKLENA STIJENA SA JEDNOKRILNIM VRATIMA I NADSVJETLOM NA EPIDEMIOLOGIJI

Konstrukcija: Aluminijumski plastificirani profil bez termo mosta u bijeloj boji

Krilo: Vrata se rade od aluminijumskih profila bez termo prekida. Ugradnja je preko čeličnih ankera i purpjene. Nakon ugradnje obraditi špaletne. Krilo, i aluminijumski opšiv vrata plastificirati u bijeloj boji.

Zastakljenje: Termoizolaciono staklo d=24mm (4+16+4). Staklo flot prozirno.
Preko staklenih površina dekorativne pjeskarene folije kao zaštitu od pogleda.

Okov: Standardni okov za ulazna vrata sa uloskom i cilindrom za ključ

Kvaka: Vertikalni rukohvat na krilu. U svemu prema Pravilnikuo bližim uslovima i načinu prilagođavanja objekata za pristup i kretanje lica smanjene pokretljivosti i lica sa invaliditetom (“SL. list CG” br. 48/13 i 44/15)

Napomena: Sve mjere provjeriti na licu mjesta.

UNUTRAŠNJA AL BRAVARIJA

oznaka **4**

Š E M A

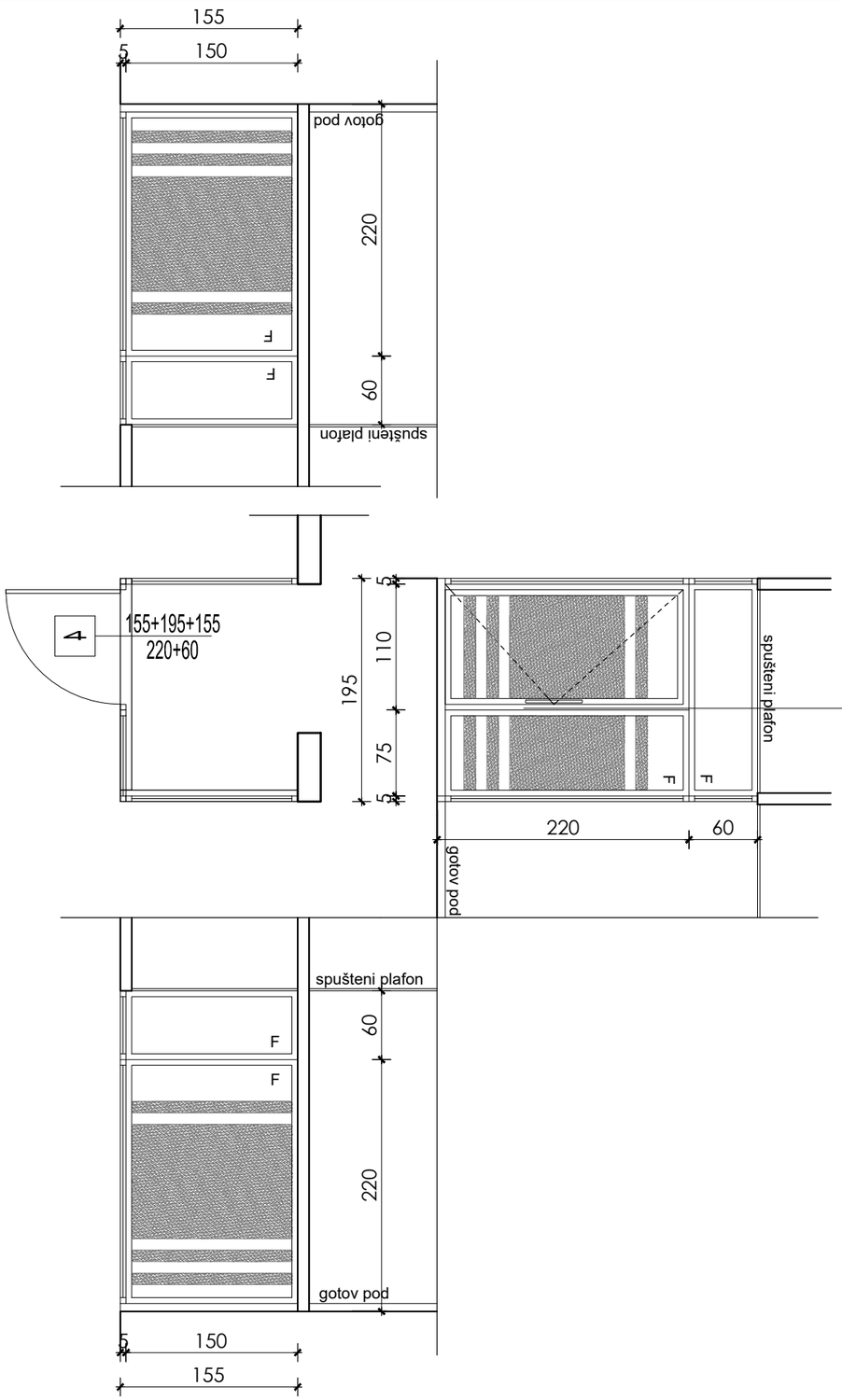

z.mjera	155+195(110+85)+155/280(220+60)					
etaža	PSIHIJATRIJA	FOND ZDRAVSTVA	GINEKOLOGIJA	UPRAVA	SPECIJALISTIČKE AMBULANTE	EPIDEMIOLOGIJA
komada	1					
UKUPNO	1					

O P I S

STAKLENA STIJENA SA JEDNOKRILNIM VRATIMA I NASVJETLOM NA ČEKAONICI PSIHIJATRIJE

Konstrukcija: Aluminijumski plastificirani profil bez termo mosta u bijeloj boji

Krilo: Vrata se rade od aluminijumskih profila bez termo prekida. Ugradnja je preko čeličnih ankera i purpjene. Nakon ugradnje obraditi špaletne. Krilo, i aluminijumski opšiv vrata plastificirati u bijeloj boji.

Zastakljenje: Termoizolaciono staklo d=24mm (4+16+4). Staklo flot prozirno.
Preko staklenih površina dekorativne pjeskarene folije kao zaštitu od pogleda.

Okov: Standardni okov za ulazna vrata sa uloskom i cilindrom za ključ, opremljena diplomat zatvaračem.

Kvaka: Vertikalni rukohvat na krilu. U svemu prema Pravilnikuo bližim uslovima i načinu prilagođavanja objekata za pristup i kretanje lica smanjene pokretljivosti i lica sa invaliditetom (“SL. list CG” br. 48/13 i 44/15)

Napomena: Sve mjere provjeriti na licu mjesta.

UNUTRAŠNJA AL BRAVARIJA

oznaka **5**

Š E M A

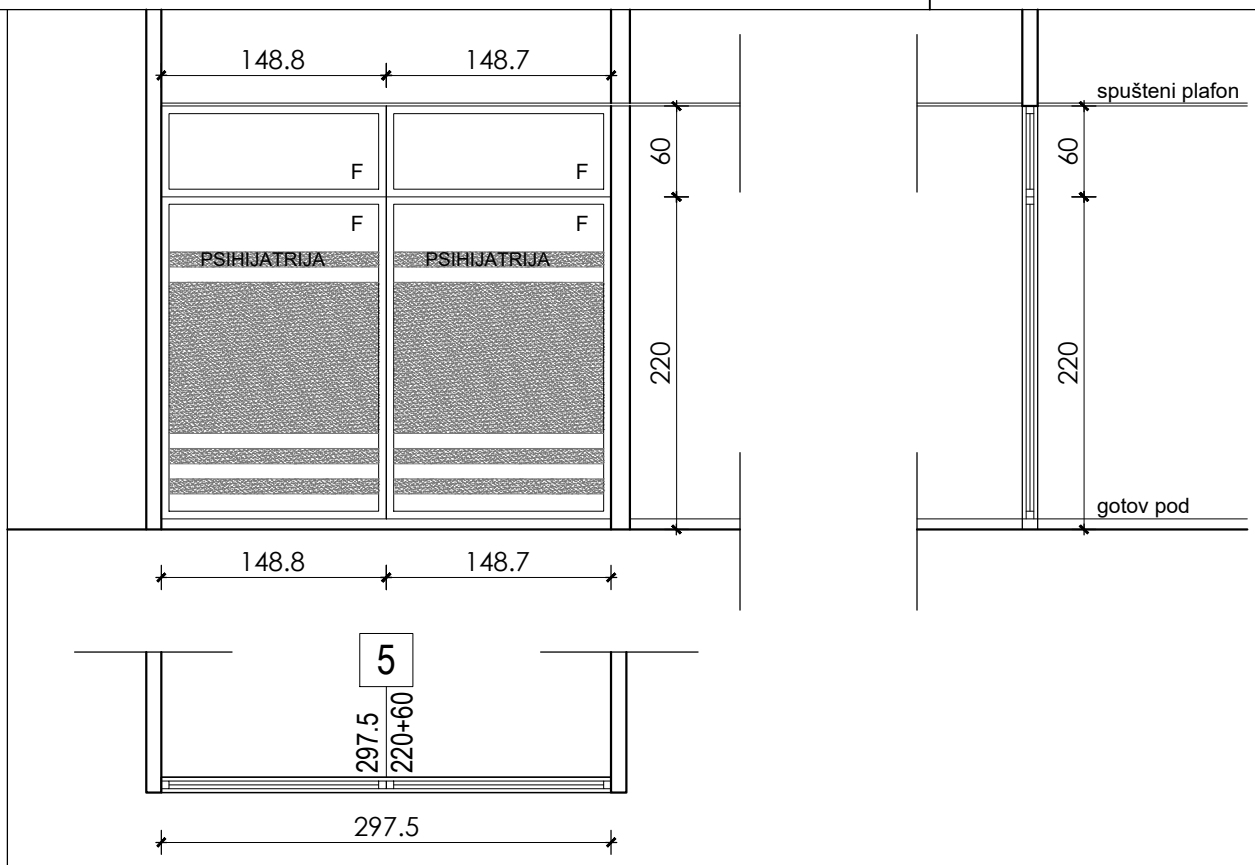

z.mjera	297.5(148.75+148.75)/280(220+60)					
etaža	PSIHIJATRIJA	FOND ZDRAVSTVA	GINEKOLOGIJA	UPRAVA	SPECIJALISTIČKE AMBULANTE	EPIDEMIOLOGIJA
komada	1					
UKUPNO	1					

O P I S

FIKSNA STAKLENA STIJENA SA NADSVJETLOM NA ČEKAONICI PSIHIJATRIJE

Konstrukcija: Aluminijumski plastificirani profil bez termo mosta u bijeloj boji

Fiksna pregrada: Izrađuje se od aluminijumskih profila bez termo prekida. Ugradnja je preko čeličnih ankera i purpjene. Nakon ugradnje obraditi špaletne. Pregrada i aluminijumski opšiv vrata plastificirati u bijeloj boji.

Zastakljenje: Termoizolaciono staklo d=24mm (4+12+4). Staklo flot prozirno.
Preko staklenih površina dekorativne pjeskarene folije kao zaštitu od pogleda.

Napomena: Sve mjere provjeriti na licu mjesta.

UNUTRAŠNJA AL BRAVARIJA

oznaka **6**

Š E M A

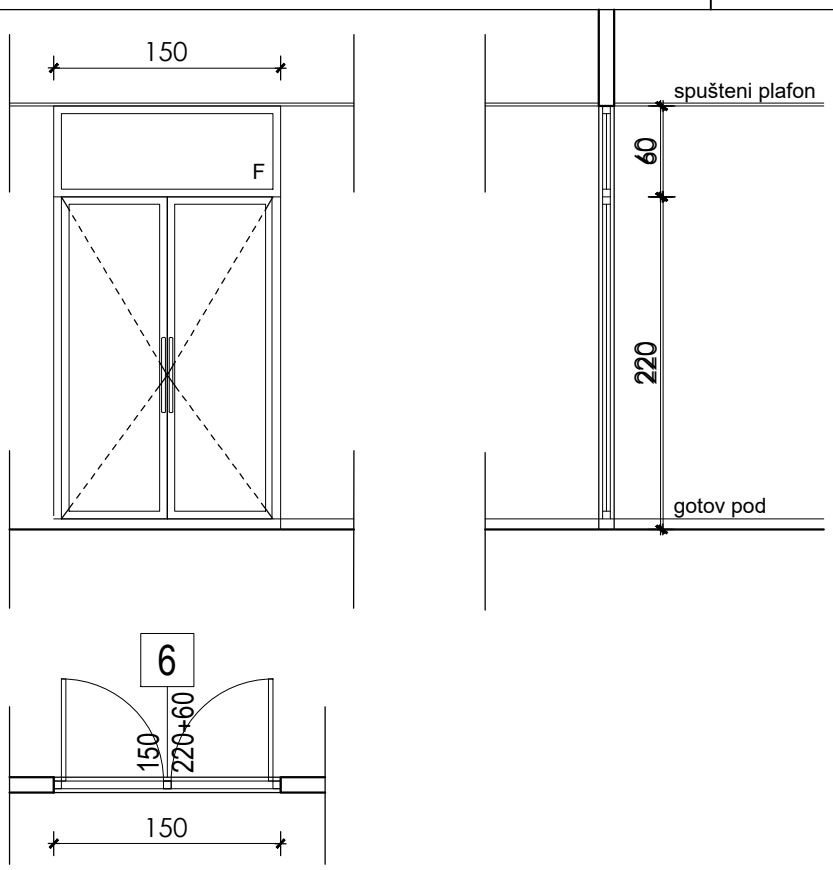

z.mjera	150/280(220+60)					
etaža	PSIHIJATRIJA	FOND ZDRAVSTVA	GINEKOLOGIJA	UPRAVA	SPECIJALISTIČKE AMBULANTE	EPIDEMIOLOGIJA
komada		1	1	1		
UKUPNO	3					

O P I S

DVOKRILNA OSTAKLJENA VRATIMA SA NADSVJETLOM

Konstrukcija: Aluminijumski plastificirani profil bez termo mosta u bijeloj boji

Krilo: Vrata se rade od aluminijumskih profila bez termo prekida. Ugradnja je preko čeličnih ankera i purpjene. Nakon ugradnje obraditi špaletne. Krilo, i aluminijumski opšiv vrata plastificirati u bijeloj boji.

Zastakljenje krila i nadsvjetla: Termoizolaciono staklo d=24mm (4+16+4). Staklo flot prozirno.

Okov: Standardni okov za ulazna vrata sa uloskom i cilindrom za ključ, opremljena diplomat zatvaračem.

Kvaka: Vertikalni rukohvat na oba krila. U svemu prema Pravilnikuo bližim uslovima i načinu prilagođavanja objekata za pristup i kretanje lica smanjene pokretljivosti i lica sa invaliditetom (“SL. list CG” br. 48/13 i 44/15)

Napomena: Sve mjere provjeriti na licu mjesta.

UNUTRAŠNJA AL BRAVARIJA

oznaka **7**

ŠEMA

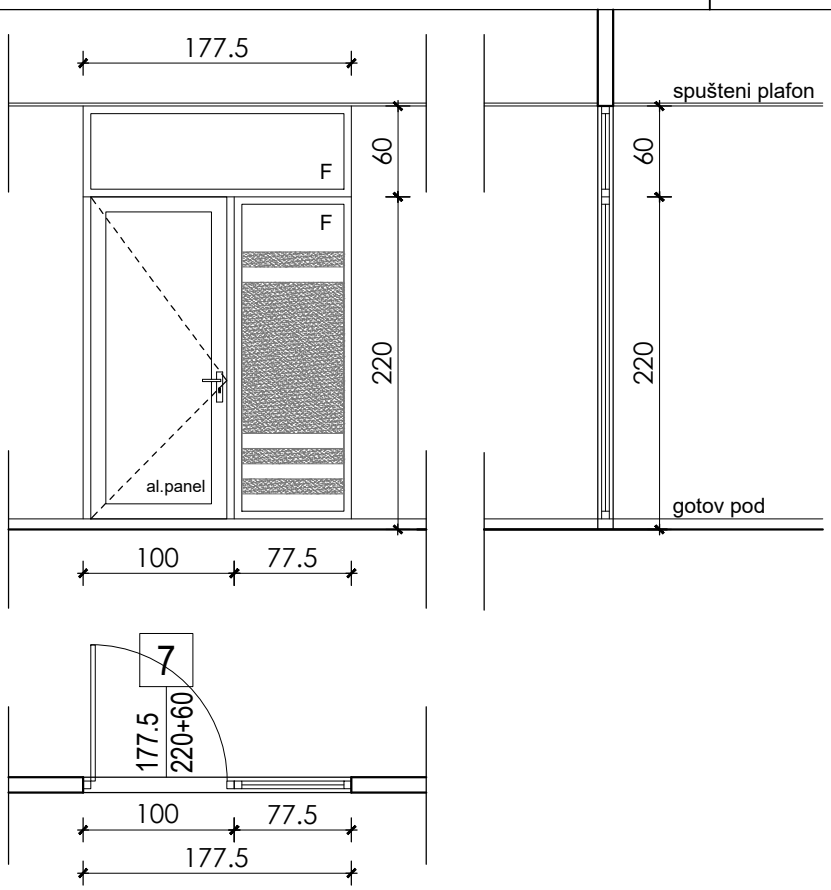

z.mjera	110+77.5/280(220+60)					
etaža	PSIHIJATRIJA	FOND ZDRAVSTVA	GINEKOLOGIJA	UPRAVA	SPECIJALISTIČKE AMBULANTE	EPIDEMIOLOGIJA
komada	1					
UKUPNO	1					

OPIS

STAKLENA STIJENA SA JEDNOKRILNIM PANELNIM VRATIMA SA NADSVJETLOM NA PSIHIJATRIJI

Konstrukcija: Aluminijumski plastificirani profil bez termo mosta u bijeloj boji

Krilo: Vrata se rade od aluminijumskih profila bez termo prekida. Ugradnja je preko čeličnih ankera i purpjene. Nakon ugradnje obraditi špaletne. Krilo, i aluminijumski opšiv vrata plastificirati u bijeloj boji. Ispuna krila vrata je plastificirani al. lim u bijeloj boji.

Zastakljenje nadsvjetla: Termoizolaciono staklo d=24mm (4+16+4). Staklo flot prozirno.

Okov: Standardni okov za ulazna vrata sa uloskom i cilindrom za ključ

Kvaka: U svemu prema Pravilnikuo bližim uslovima i načinu prilagođavanja objekata za pristup i kretanje lica smanjene pokretljivosti i lica sa invaliditetom (“SL. list CG” br. 48/13 i 44/15)

Napomena: Sve mjere provjeriti na licu mjesta.

UNUTRAŠNJA AL BRAVARIJA

oznaka **8**

Š E M A

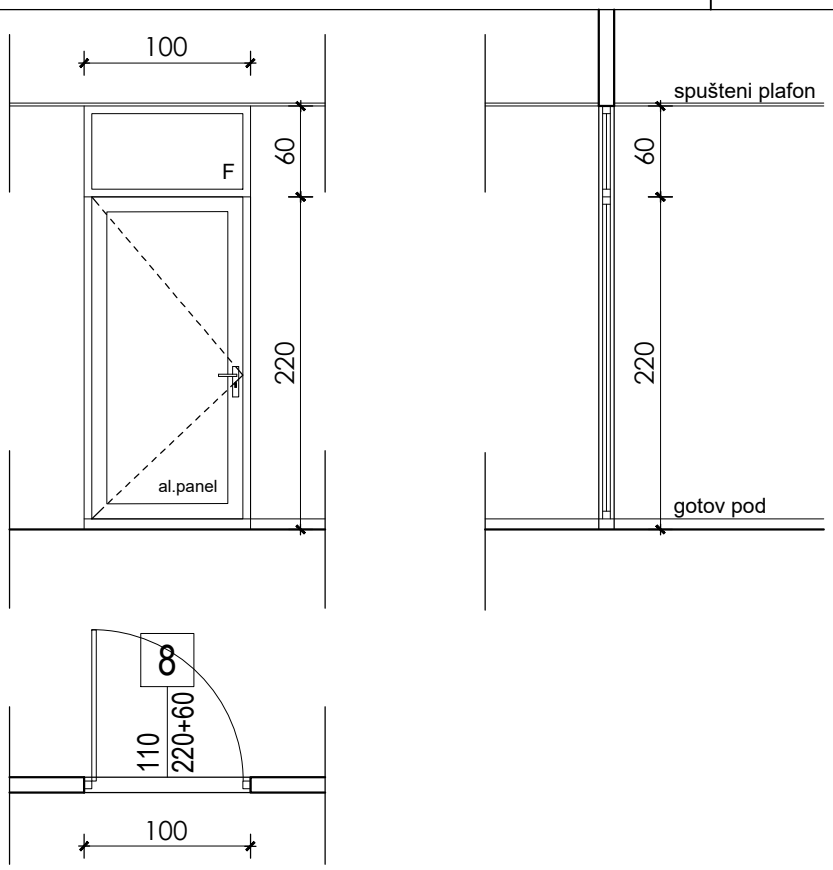

z.mjera	110/280(220+60)					
etaža	PSIHIJATRIJA	FOND ZDRAVSTVA	GINEKOLOGIJA	UPRAVA	SPECIJALISTIČKE AMBULANTE	EPIDEMIOLOGIJA
komada	L.2 D.1		L.2 D.2		L.3 D.3	L.3 D.4
	3		4		6	7
UKUPNO	(L.10 + D.10) 20					

O P I S

JEDNOKRILNA VRATA SA NADSVJETLOM NA ORDINACIJAMA

Konstrukcija: Aluminijumski plastificirani profil bez termo mosta u bijeloj boji

Krilo: Vrata se rade od aluminijumskih profila bez termo prekida. Ugradnja je preko čeličnih ankera i purpjene. Nakon ugradnje obraditi špaletne. Krilo, i aluminijumski opšiv vrata plastificirati u bijeloj boji. Ispuna krila vrata je plastificirani al. lim u bijeloj boji.

Zastakljenje nadsvjetla: Termoizolaciono staklo d=24mm (4+12+4). Staklo flot prozirno.

Okov: Standardni okov za ulazna vrata sa uloskom i cilindrom za ključ

Kvaka: U svemu prema Pravilnikuo bližim uslovima i načinu prilagođavanja objekata za pristup i kretanje lica smanjene pokretljivosti i lica sa invaliditetom (“SL. list CG” br. 48/13 i 44/15)

Napomena: Sve mjere provjeriti na licu mjesta.

UNUTRAŠNJA AL BRAVARIJA

oznaka **9**

Š E M A

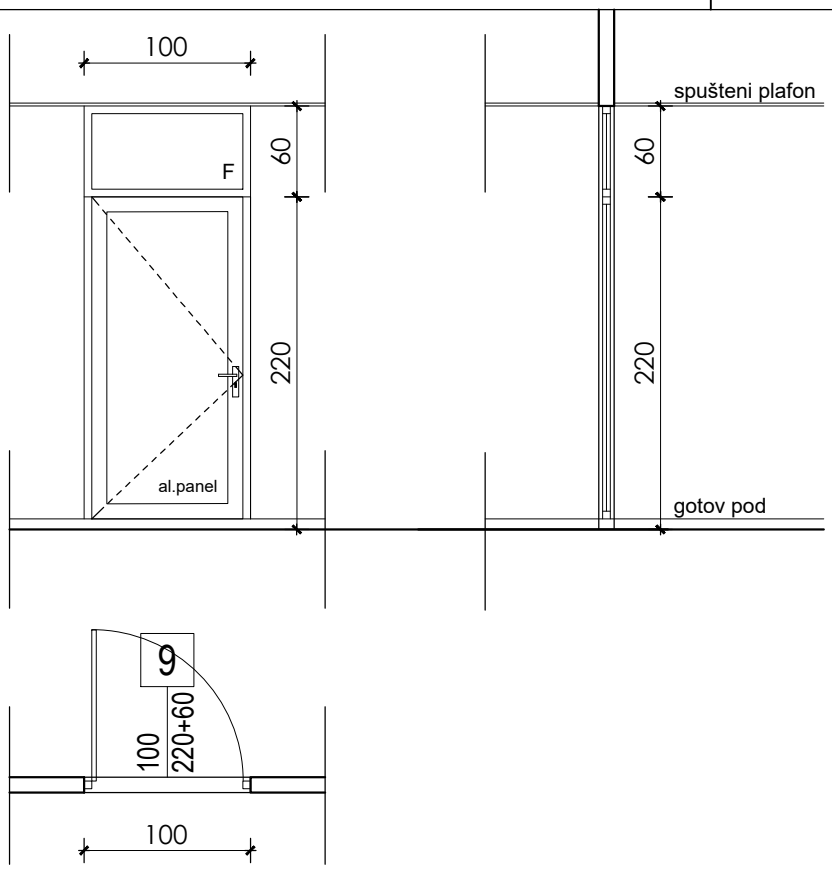

z.mjera	100/280(220+60)					
etaža	PSIHIJATRIJA	FOND ZDRAVSTVA	GINEKOLOGIJA	UPRAVA	SPECIJALISTIČKE AMBULANTE	EPIDEMIOLOGIJA
komada			L.4 D.0	L.0 D.1	L.3 D.1	L.0 D.2
			4	1	4	2
UKUPNO	(L.7 + D.4) 11					

O P I S

JEDNOKRILNA VRATA SA NADSVJETLOM

Konstrukcija: Aluminijumski plastificirani profil bez termo mosta u bijeloj boji

Krilo: Vrata se rade od aluminijumskih profila bez termo prekida. Ugradnja je preko čeličnih ankera i purpjene. Nakon ugradnje obraditi špaletne. Krilo, i aluminijumski opšiv vrata plastificirati u bijeloj boji. Ispuna krila vrata je plastificirani al. lim u bijeloj boji.

Zastakljenje nadsvjetla: Termoizolaciono staklo d=24mm (4+12+4). Staklo flot prozirno.

Okov: Standardni okov za ulazna vrata sa uloskom i cilindrom za ključ

Kvaka: U svemu prema Pravilnikuo bližim uslovima i načinu prilagođavanja objekata za pristup i kretanje lica smanjene pokretljivosti i lica sa invaliditetom (“SL. list CG” br. 48/13 i 44/15)

Napomena: Sve mjere provjeriti na licu mjesta.

UNUTRAŠNJA AL BRAVARIJA

oznaka **10**

Š E M A

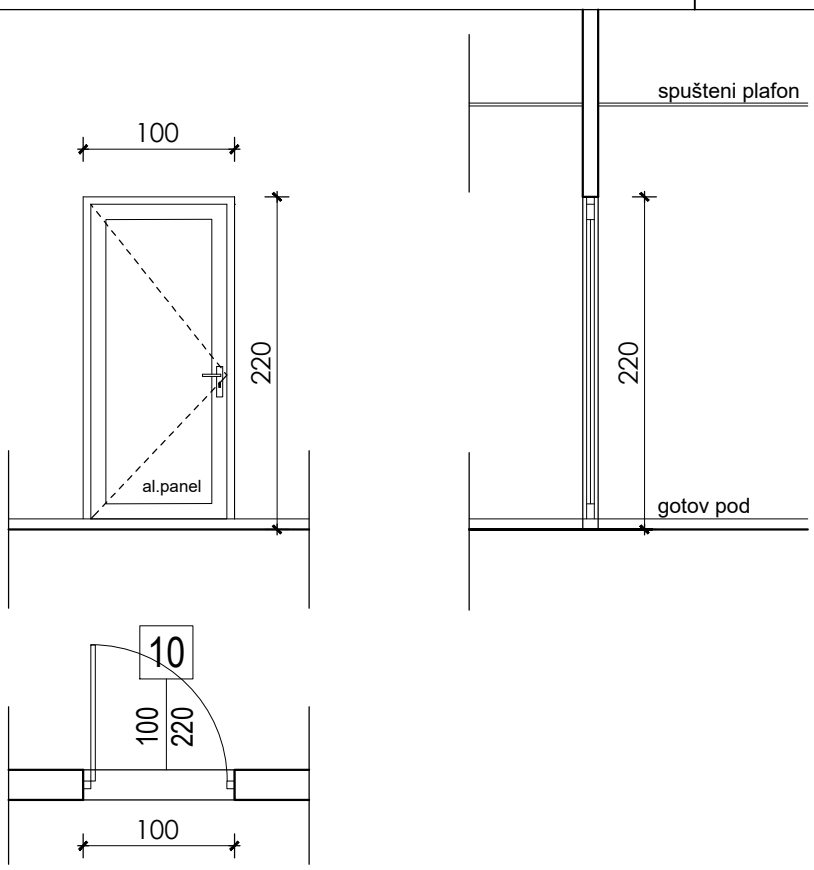

z.mjera	100/220					
etaža	PSIHIJATRIJA	FOND ZDRAVSTVA	GINEKOLOGIJA	UPRAVA	SPECIJALISTIČKE AMBULANTE	EPIDEMIOLOGIJA
komada	L.0 D.1 1			L.1 D.0 1		
UKUPNO	(L.1 + D.1) 2					

O P I S

JEDNOKRILNA VRATA

Konstrukcija: Aluminijumski plastificirani profil bez termo mosta u bijeloj boji

Krilo: Vrata se rade od aluminijumskih profila bez termo prekida. Ugradnja je preko čeličnih ankera i purpjene. Nakon ugradnje obraditi špaletne. Krilo, i aluminijumski opšiv vrata plastificirati u bijeloj boji. Ispuna krila vrata je plastificirani al. lim u bijeloj boji.

Okov: Standardni okov za ulazna vrata sa uloskom i cilindrom za ključ

Kvaka: U svemu prema Pravilnikuo bližim uslovima i načinu prilagođavanja objekata za pristup i kretanje lica smanjene pokretljivosti i lica sa invaliditetom (“SL. list CG” br. 48/13 i 44/15)

Napomena: Sve mjere provjeriti na licu mjesta.

UNUTRAŠNJA AL BRAVARIJA

oznaka **11**

ŠEMA

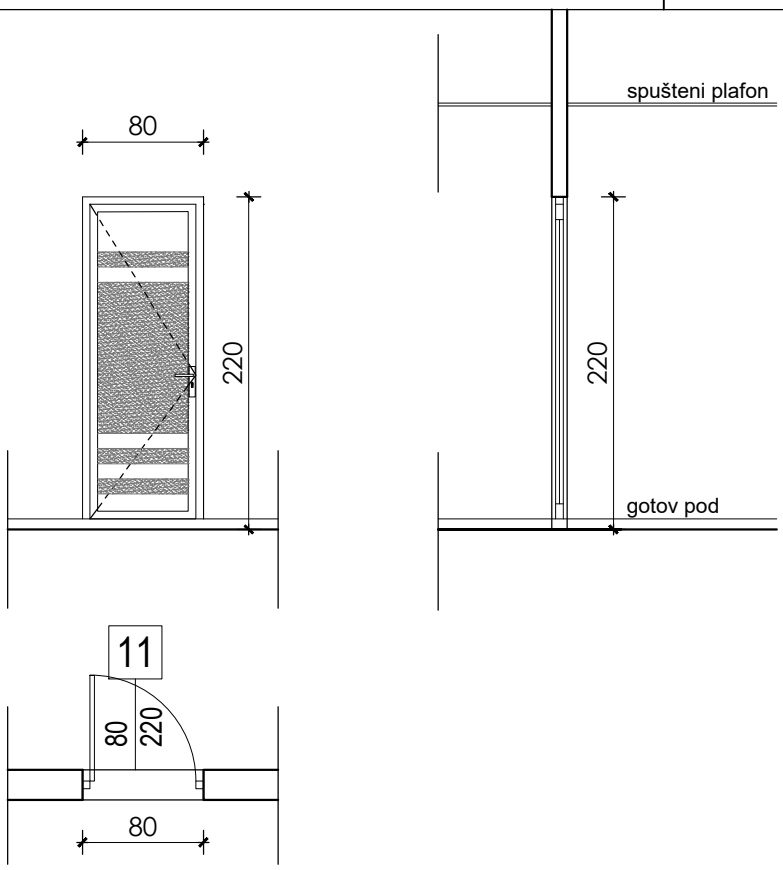

z.mjera	80/220					
etaža	PSIHIJATRIJA	FOND ZDRAVSTVA	GINEKOLOGIJA	UPRAVA	SPECIJALISTIČKE AMBULANTE	EPIDEMIOLOGIJA
komada		L.0 D.1		L.0 D.1	L.2 D.1	L.1 D.0
		1		1	3	1
UKUPNO	(L.3 + D.3) 6					

OPIS

JEDNOKRILNA OSTAKLJENA VRATA

Konstrukcija: Aluminijumski plastificirani profil bez termo mosta u bijeloj boji

Krilo: Vrata se rade od aluminijumskih profila bez termo prekida. Ugradnja je preko čeličnih ankera i purpjene. Nakon ugradnje obraditi špaletne. Krilo, i aluminijumski opšiv vrata plastificirati u bijeloj boji.

Zastakljenje krila : Termoizolaciono staklo d=24mm (4+16+4). Staklo flot prozirno.

Okov: Standardni okov za ulazna vrata sa uloskom i cilindrom za ključ

Kvaka: U svemu prema Pravilnikuo bližim uslovima i načinu prilagođavanja objekata za pristup i kretanje lica smanjene pokretljivosti i lica sa invaliditetom (“SL. list CG” br. 48/13 i 44/15)

Napomena: Sve mjere provjeriti na licu mjesta.

UNUTRAŠNJA AL BRAVARIJA

oznaka 12

Š E M A

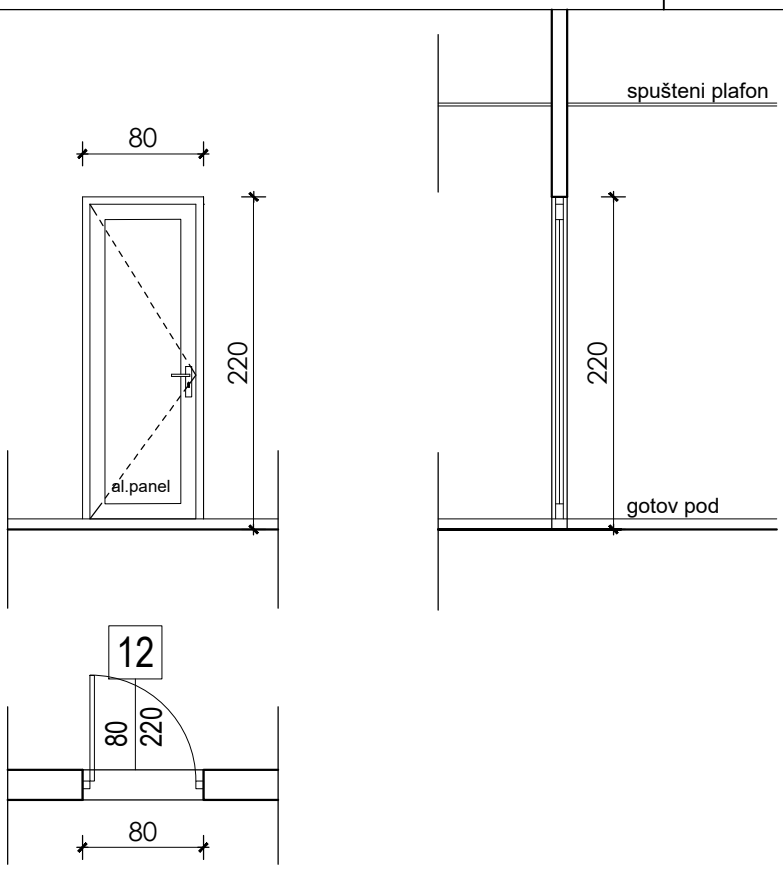

z.mjera	80/220					
etaža	PSIHIJATRIJA	FOND ZDRAVSTVA	GINEKOLOGIJA	UPRAVA	SPECIJALISTIČKE AMBULANTE	EPIDEMIOLOGIJA
komada	L.1 D.0 1		L.0 D.1 1			L.1 D.3 4
UKUPNO	(L.2 + D.4) 6					

O P I S

JEDNOKRILNA VRATA

Konstrukcija: Aluminijumski plastificirani profil bez termo mosta u bijeloj boji

Krilo: Vrata se rade od aluminijumskih profila bez termo prekida. Ugradnja je preko čeličnih ankera i purpjene. Nakon ugradnje obraditi špaletne. Krilo, i aluminijumski opšiv vrata plastificirati u bijeloj boji. Ispuna krila vrata je plastificirani al. lim u bijeloj boji.

Okov: Standardni okov za ulazna vrata sa uloskom i cilindrom za ključ

Kvaka: U svemu prema Pravilnikuo bližim uslovima i načinu prilagođavanja objekata za pristup i kretanje lica smanjene pokretljivosti i lica sa invaliditetom (“SL. list CG” br. 48/13 i 44/15)

Napomena: Sve mjere provjeriti na licu mjesta.

UNUTRAŠNJA AL BRAVARIJA

oznaka 13

Š E M A

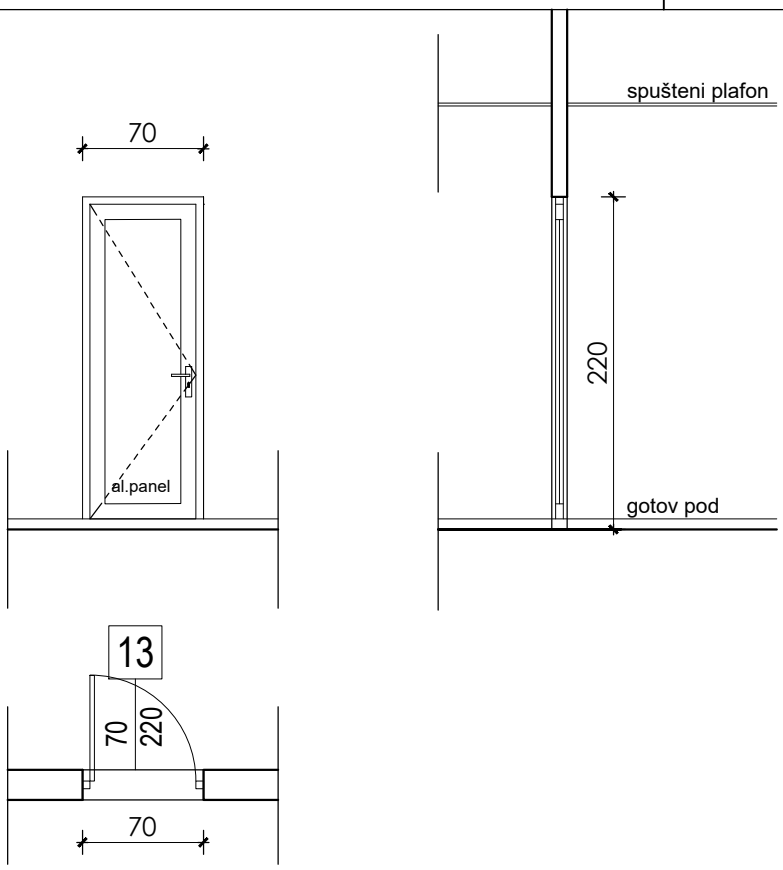

z.mjera	70/220					
etaža	PSIHIJATRIJA	FOND ZDRAVSTVA	GINEKOLOGIJA	UPRAVA	SPECIJALISTIČKE AMBULANTE	EPIDEMIOLOGIJA
komada	L.2 D.1		L.2 D.2	L.2 D.2	L.2 D.2	
	3		4	4	4	
UKUPNO	(L.8 + D.7) 15					

O P I S

JEDNOKRILNA VRATA

Konstrukcija: Aluminijumski plastificirani profil bez termo mosta u bijeloj boji

Krilo: Vrata se rade od aluminijumskih profila bez termo prekida. Ugradnja je preko čeličnih ankera i purpjene. Nakon ugradnje obraditi špaletne. Krilo, i aluminijumski opšiv vrata plastificirati u bijeloj boji. Ispuna krila vrata je plastificirani al. lim u bijeloj boji.

Okov: Standardni okov za ulazna vrata sa uloskom i cilindrom za ključ

Kvaka: U svemu prema Pravilnikuo bližim uslovima i načinu prilagođavanja objekata za pristup i kretanje lica smanjene pokretljivosti i lica sa invaliditetom (“SL. list CG” br. 48/13 i 44/15)

Napomena: Sve mjere provjeriti na licu mjesta.

UNUTRAŠNJA AL BRAVARIJA

oznaka **14**

Š E M A

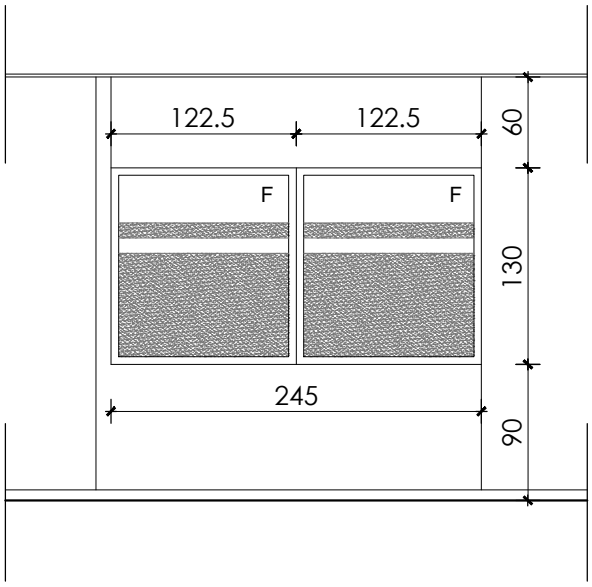

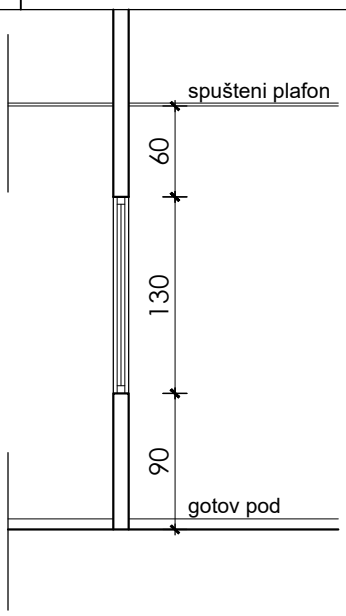

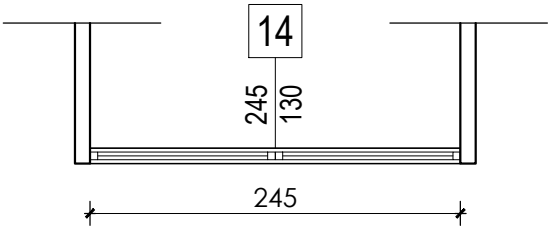

z.mjera	245(122.5+122.5)/130					
etaža	PSIHIJATRIJA	FOND ZDRAVSTVA	GINEKOLOGIJA	UPRAVA	SPECIJALISTIČKE AMBULANTE	EPIDEMIOLOGIJA
komada						1
UKUPNO	1					

O P I S

FIKSNA STAKLENA STIJENA NA ČAJNOJ KUHINJI EPIDEMIOLOGIJE

Konstrukcija: Aluminijumski plastificirani profil bez termo mosta u bijeloj boji

Fiksna pregrada: Izrađuje se od aluminijumskih profila bez termo prekida. Ugradnja je preko čeličnih ankera i purpjene. Nakon ugradnje obraditi špaletne. Pregrada i aluminijumski opšiv vrata plastificirati u bijeloj boji.

Zastakljenje: Termoizolaciono staklo d=24mm (4+16+4). Staklo flot prozirno.
Preko staklenih površina dekorativne pjeskarene folije kao zaštitu od pogleda.

Napomena: Sve mjere provjeriti na licu mjesta.

UNUTRAŠNJA AL BRAVARIJA

oznaka **15**

Š E M A

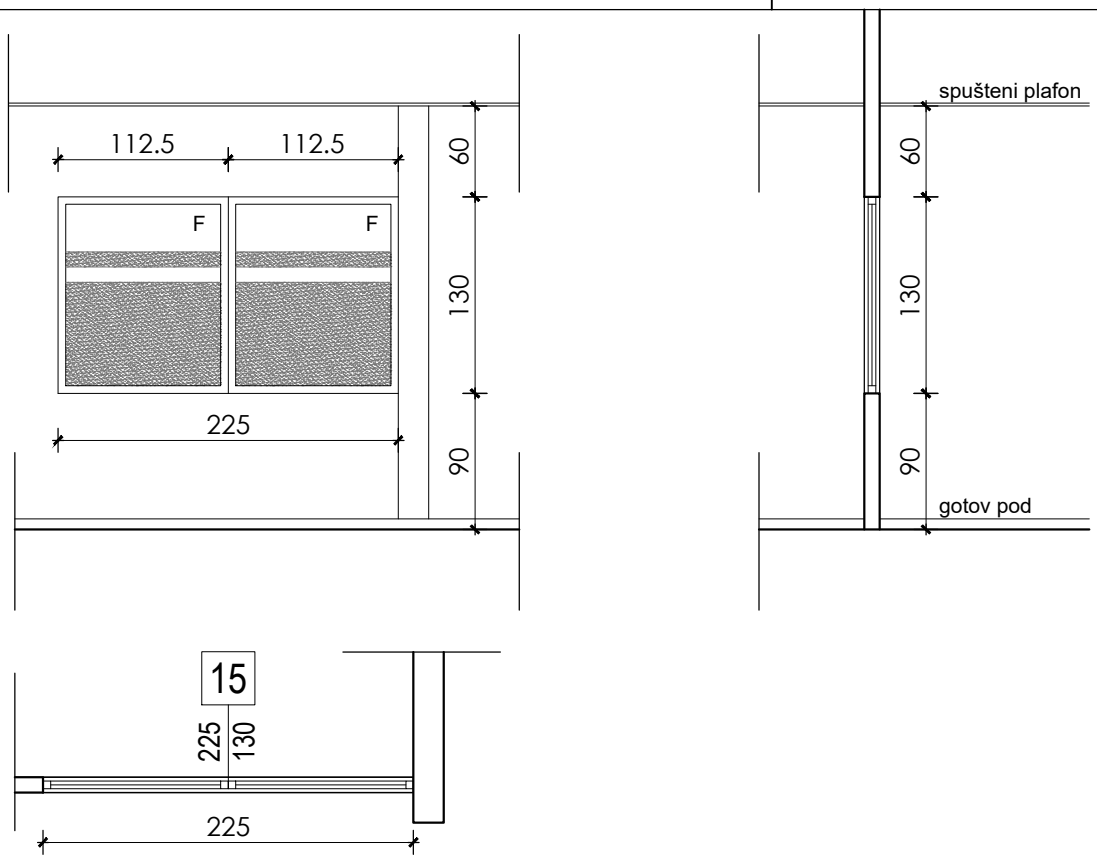

z.mjera	225(112.5+112.5)/130					
etaža	PSIHIJATRIJA	FOND ZDRAVSTVA	GINEKOLOGIJA	UPRAVA	SPECIJALISTIČKE AMBULANTE	EPIDEMIOLOGIJA
komada			1			
UKUPNO	1					

O P I S

FIKSNA STAKLENA STIJENA NA ČAJNOJ KUHINJI GINEKOLOGIJE

Konstrukcija: Aluminijumski plastificirani profil bez termo mosta u bijeloj boji

Fiksna pregrada: Izrađuje se od aluminijumskih profila bez termo prekida. Ugradnja je preko čeličnih ankera i purpjene. Nakon ugradnje obraditi špaletne. Pregrada i aluminijumski opšiv vrata plastificirati u bijeloj boji.

Zastakljenje: Termoizolaciono staklo d=24mm (4+16+4). Staklo flot prozirno.
Preko staklenih površina dekorativne pjeskarene folije kao zaštitu od pogleda.

Napomena: Sve mjere provjeriti na licu mjesta.

ŠEME STOLARIJE

UNUTRAŠNJA STOLARIJA

oznaka A

ŠEMA

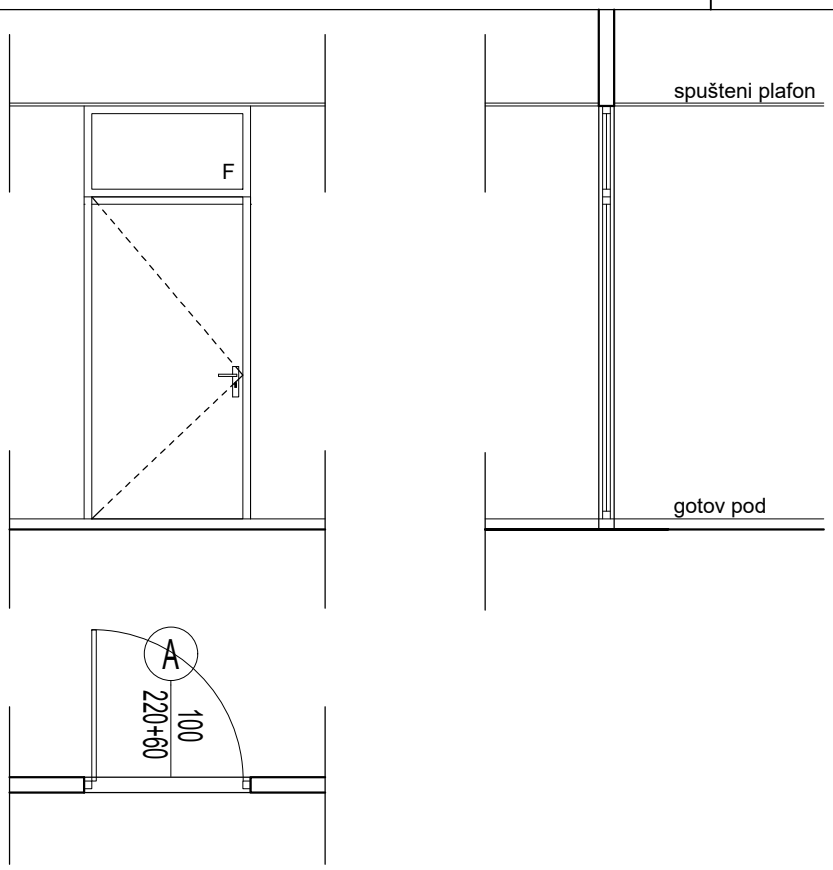

z.mjera	100/280(220+60)					
etaža	PSIHIJATRIJA	FOND ZDRAVSTVA	GINEKOLOGIJA	UPRAVA	SPECIJALISTIČKE AMBULANTE	EPIDEMIOLOGIJA
komada		L.2 D.2 4		L.7 D.2 9		
UKUPNO	(L.9 + D.4) 13					

OPIS

JEDNOKRILNA VRATIMA SA NADSVJETLOM

Štok vrata: Izrađen od MDF 40 mm u punoj širini zida sa obostrano prosječenim nutom za štelujuće pervajz lajsne. Sve spoljne ivice stoka ravne.
Dihtung guma 4mm
Završno ofarban poliuretanskim mat lakom u boji po RAL-u 9002.
Štok predviđen za “suvu montažu “na gotove podne površine.
Spoj vertikala i horizontale štoka pod uglom od 45 stepeni.

Krilo: Vratno krilo debljine 42 do 46 mm sa ramom od lameliranog čamovog drveta i oblogama od medijapana, završno ofarbana poliuretanskim mat lakom u dva nanosa u boji po RAL-u 9002. Obloge vratnog krila MDF debljine 4 – 6 mm, ravno bez kanalura. Ispuna tvrdo presovano saće (opciono ekstrudirana iverica).

Pervajz lajsne: Širina lajsni do 60mm. Profil-ravan. Presjek vertikalnih lajsni 60/16mm, presjek horizontalnih lajsni 60/12mm. Završna obrada počiuretanski lak u boji po RAL-u 9002.

Nadsvjetlo: Zastakljeno ravnim prozirnim staklom 4mm, obostrano fiksirano medijapan lajsnama.

Okov: Šarke brodske, tri po krilu. Brava, magnetna za cilindar.

Kvaka: U svemu prema Pravilnikuo bližim uslovima i načinu prilagođavanja objekata za pristup i kretanje lica smanjene pokretljivosti i lica sa invaliditetom (“SL. list CG” br. 48/13 i 44/15)

Napomena: Sve mjere provjeriti na licu mjesta.

ŠEME NAMJEŠTAJA

RADNI STO	POMOĆNI STO	NAMJEŠTAJ	oznake u projektu	1
				2

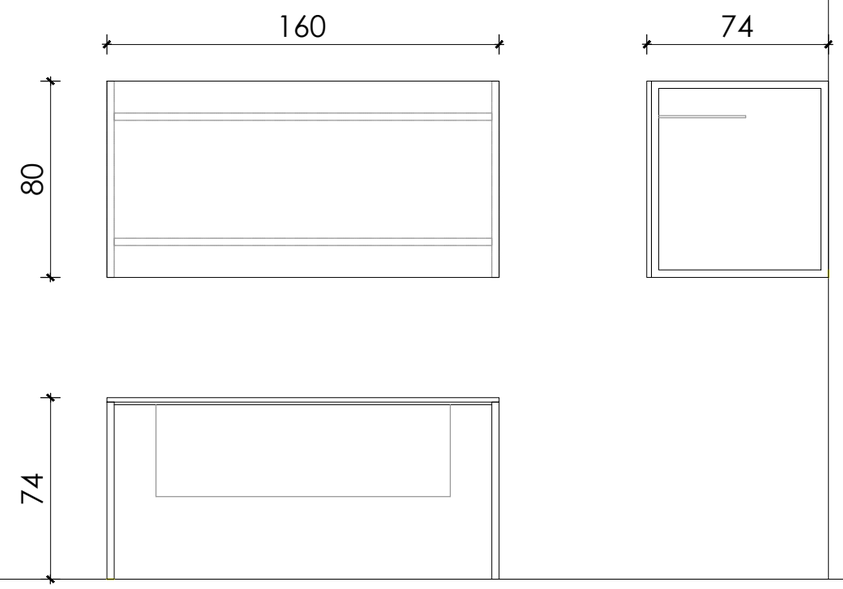

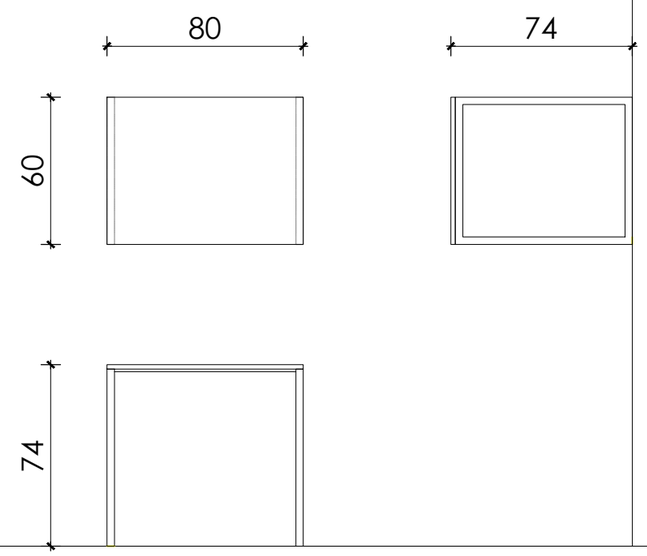

ŠEMA

OPIS

dimenzije (d/š/h)	160x80x74 cm					
etaža	PSIHIJATRIJA	FOND ZDRAVSTVA	GINEKOLOGIJA	UPRAVA	SPECIJALISTIČKE AMBULANTE	EPIDEMIOLOGIJA
komada	2	8	2	5	6	2
UKUPNO	25					

RADNI STO
dupla ploča univer 2x18mm u odabranom dekoru kašmir siva U702 ST9
("EGGER" ili vizuelni ekvivalnet)
„O“ konstrukcija, metalna, profil 30×20mm
plastifikacija u boji po RAL-u

dimenzije (d/š/h)	80x60x74 cm					
etaža	PSIHIJATRIJA	FOND ZDRAVSTVA	GINEKOLOGIJA	UPRAVA	SPECIJALISTIČKE AMBULANTE	EPIDEMIOLOGIJA
komada	2	8	2	5	6	2
UKUPNO	25					

POMOĆNI STO
dupla ploča univer 2x18mm u odabranom dekoru kašmir siva U702 ST9
("EGGER" ili vizuelni ekvivalnet)
„O“ konstrukcija, metalna, profil 30×20mm
plastifikacija u boji po RAL-u

POKRETNI FIOKAR

oznaka u projektu 3

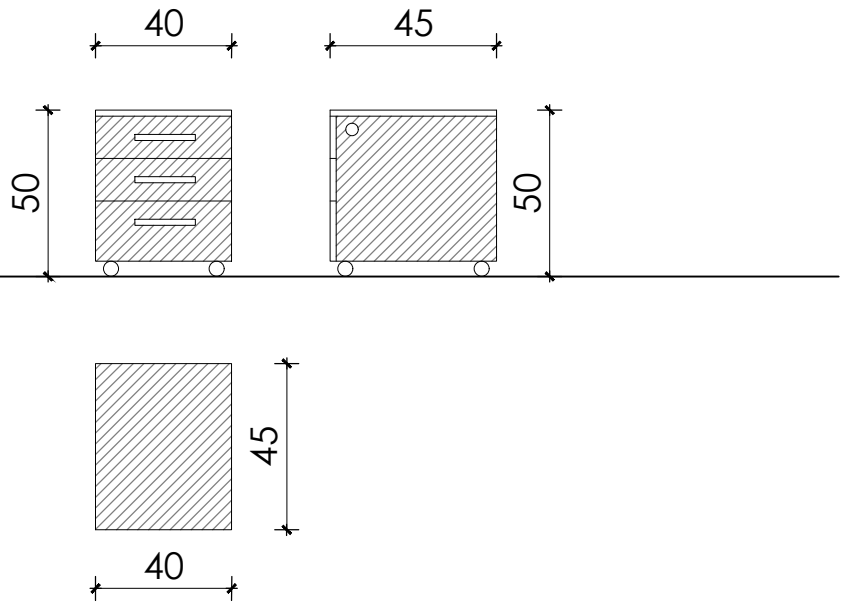

O P I S

dimenzije	40x45x50 cm					
etaža	PSIHIJATRIJA	FOND ZDRAVSTVA	GINEKOLOGIJA	UPRAVA	SPECIJALISTIČKE AMBULANTE	EPIDEMIOLOGIJA
komada	3	8	3	12	6	6
UKUPNO	38					

POKRETNI FIOKAR
univer d=18cm u odabranom dekoru kašmir siva U702 ST9 ("EGGER" ili vizuelni ekvivalnet)
okov : točkići, ručke na fiokama L-10-15cm, sigurnosna brava sa ključem, sve u sivoj mat boji.

RADNI STO	POMOĆNI STO	NAMJEŠTAJ	oznake u projektu	4 / 5

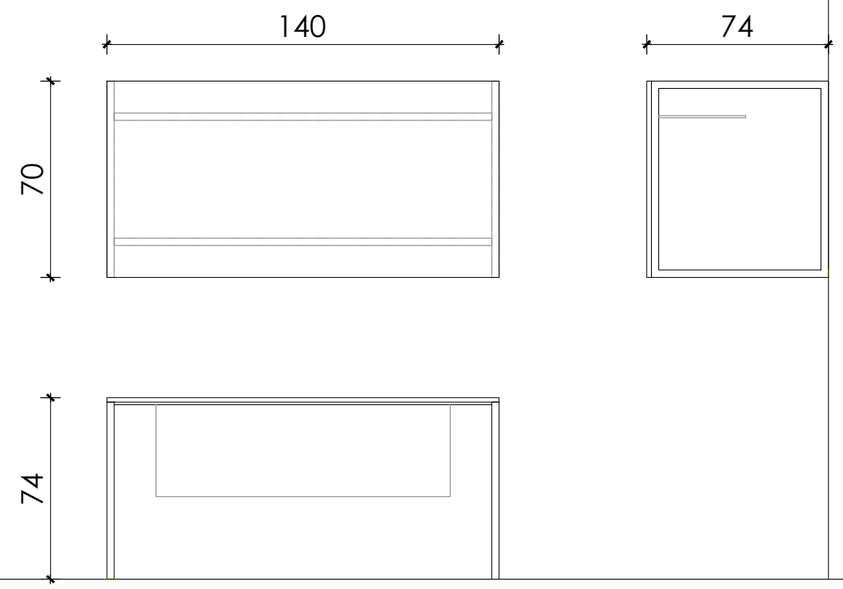

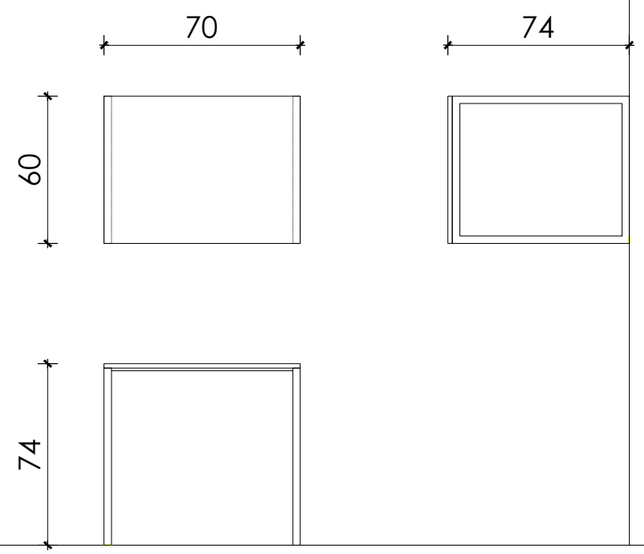

ŠEMA

OPIS

dimenzije (d/š/h)	140x70x74 cm					
etaža	PSIHIJATRIJA	FOND ZDRAVSTVA	GINEKOLOGIJA	UPRAVA	SPECIJALISTIČKE AMBULANTE	EPIDEMIOLOGIJA
komada			1	8	1	2
UKUPNO	12					

RADNI STO
dupla ploča univer 2x18mm u odabranom dekoru kašmir siva U702 ST9
("EGGER" ili vizuelni ekvivalnet)
„O“ konstrukcija, metalna, profil 30×20mm
plastifikacija u boji po RAL-u

dimenzije (d/š/h)	70x50x74 cm					
etaža	PSIHIJATRIJA	FOND ZDRAVSTVA	GINEKOLOGIJA	UPRAVA	SPECIJALISTIČKE AMBULANTE	EPIDEMIOLOGIJA
komada			1	8		2
UKUPNO	11					

POMOĆNI STO
dupla ploča univer 2x18mm u odabranom dekoru kašmir siva U702 ST9
("EGGER" ili vizuelni ekvivalnet)
„O“ konstrukcija, metalna, profil 30×30mm
plastifikacija u boji po RAL-u

RADNI STO

oznaka u projektu 6

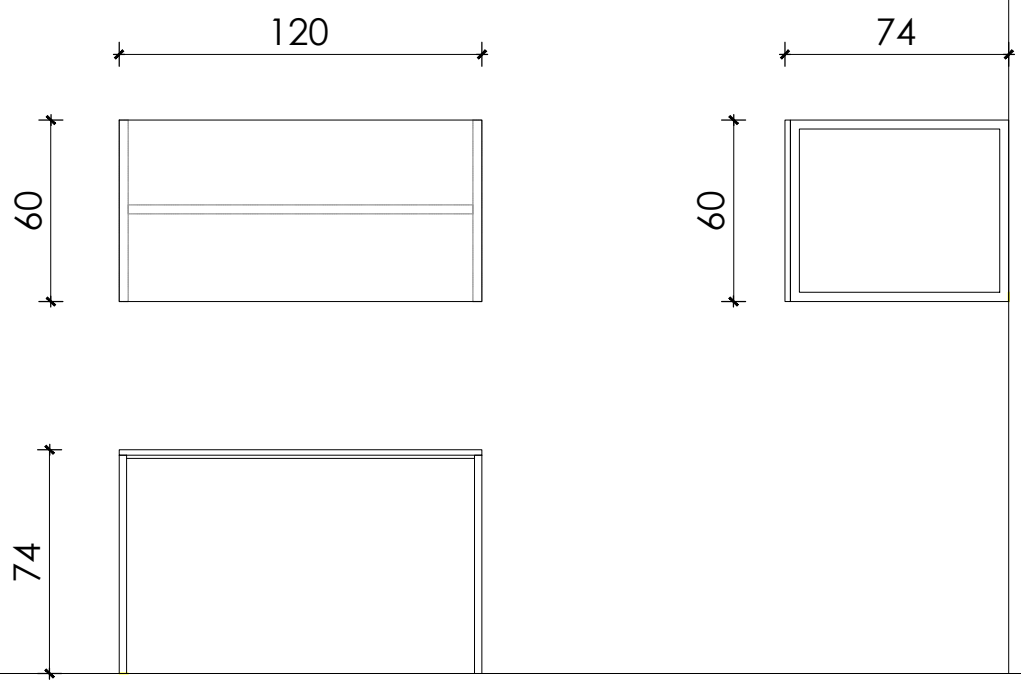

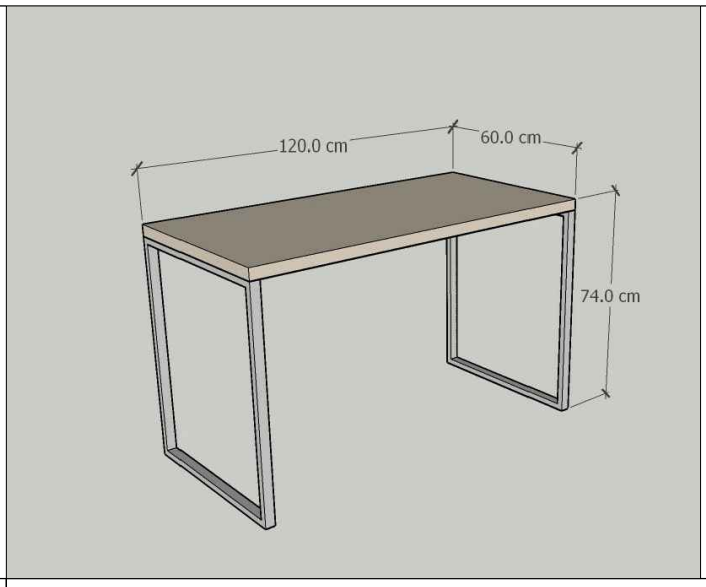

O P I S

dimenzije	120x60x74 cm					
etaža	PSIHIJATRIJA	FOND ZDRAVSTVA	GINEKOLOGIJA	UPRAVA	SPECIJALISTIČKE AMBULANTE	EPIDEMIOLOGIJA
komada					1	
UKUPNO	1					

RADNI STO
dupla ploča univer 2x18mm u odabranom dekoru kašmir siva U702 ST9
("EGGER" ili vizuelni ekvivalnet)
„O“ konstrukcija, metalna, profil 30×20mm
plastifikacija u boji po RAL-u

KONFERENCIJSKI STO

oznaka u projektu 7

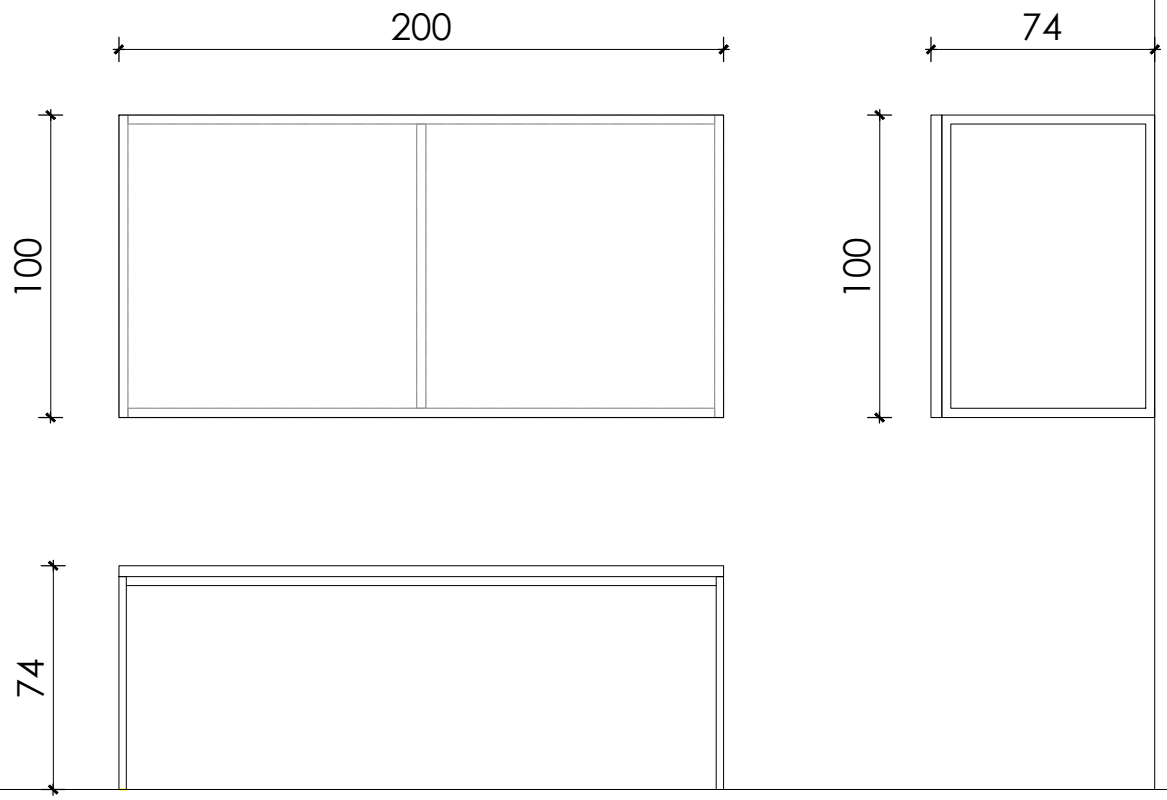

O P I S

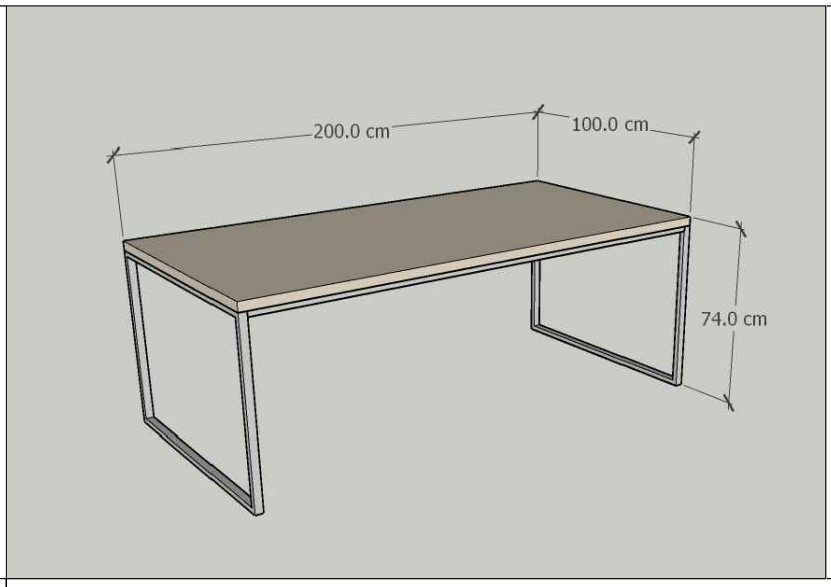

dimenzije	200x100x74 cm					
etaža	PSIHIJATRIJA	FOND ZDRAVSTVA	GINEKOLOGIJA	UPRAVA	SPECIJALISTIČKE AMBULANTE	EPIDEMIOLOGIJA
komada				2		
UKUPNO	2					

KONFERENCIJSKI STO
dupla ploča univera 2x18mm u odabranom dekoru kašmir siva U702 ST9
("EGGER" ili vizuelni ekvivalnent
„O“ konstrukcija nogu, metalne-u inox obradi, profil 30×20mm

STO ZA SASTANKE

oznaka u projektu 8

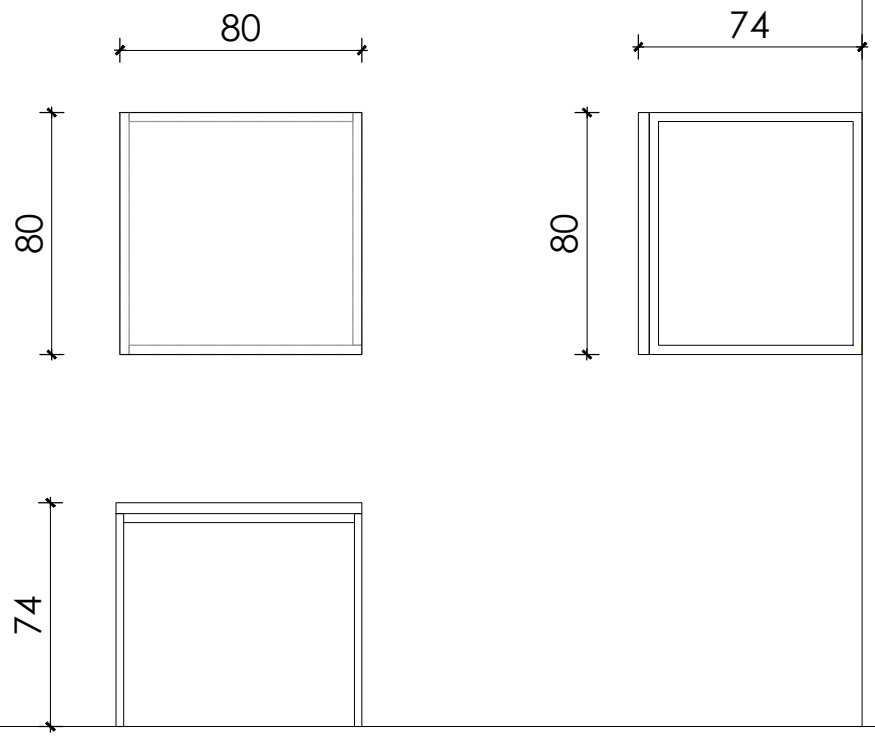

O P I S

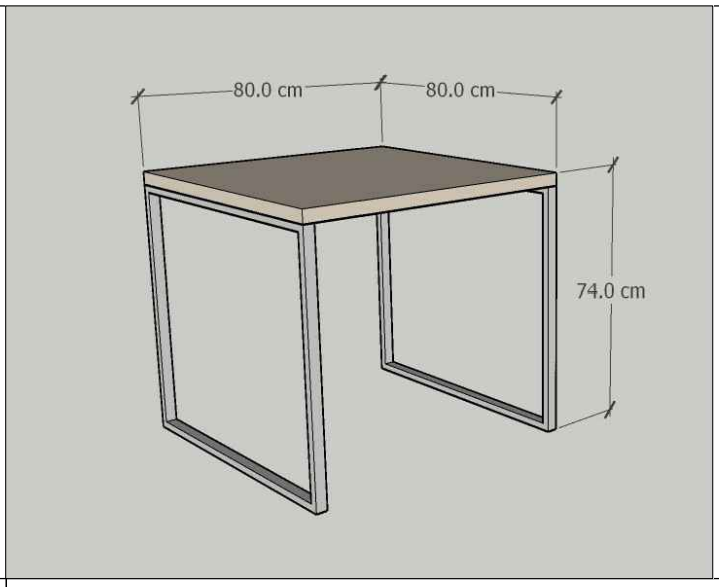

dimenzije	80x80x74 cm					
etaža	PSIHIJATRIJA	FOND ZDRAVSTVA	GINEKOLOGIJA	UPRAVA	SPECIJALISTIČKE AMBULANTE	EPIDEMIOLOGIJA
komada				1		
UKUPNO	1					

STO ZA SASTANKE
dupla ploča univera 2x18mm u odabranom dekoru kašmir siva U702 ST9
("EGGER" ili vizuelni ekvivalnent
„O“ konstrukcija nogu, metalne-u inox obradi, profil 30×20mm

KLUB STO

oznaka u projektu 9

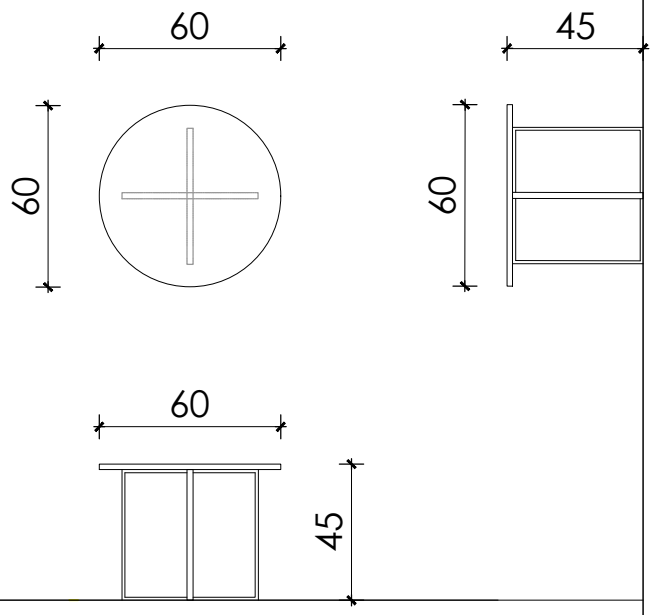

O P I S

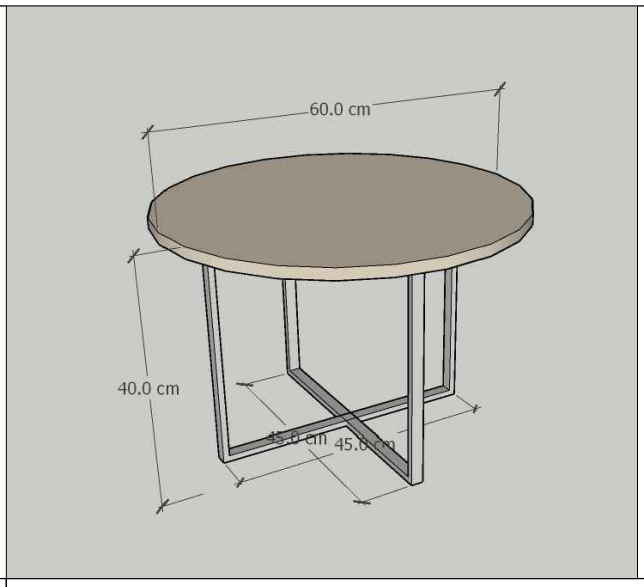

dimenzije	Ø60x40 cm					
etaža	PSIHIJATRIJA	FOND ZDRAVSTVA	GINEKOLOGIJA	UPRAVA	SPECIJALISTIČKE AMBULANTE	EPIDEMIOLOGIJA
komada	2	3	1	3	1	1
UKUPNO	11					

KLUB STO
ploča univer 18mm u odabranom dekoru kašmir siva U702 ST9 ("EGGER" ili vizuelni ekvivalnent
„O“ konstrukcija, metalna, profil 20×10mm
plastifikacija u boji po RAL-u

OSTAKLJENI DVOKRILNI PLAKAR

oznaka u projektu 10

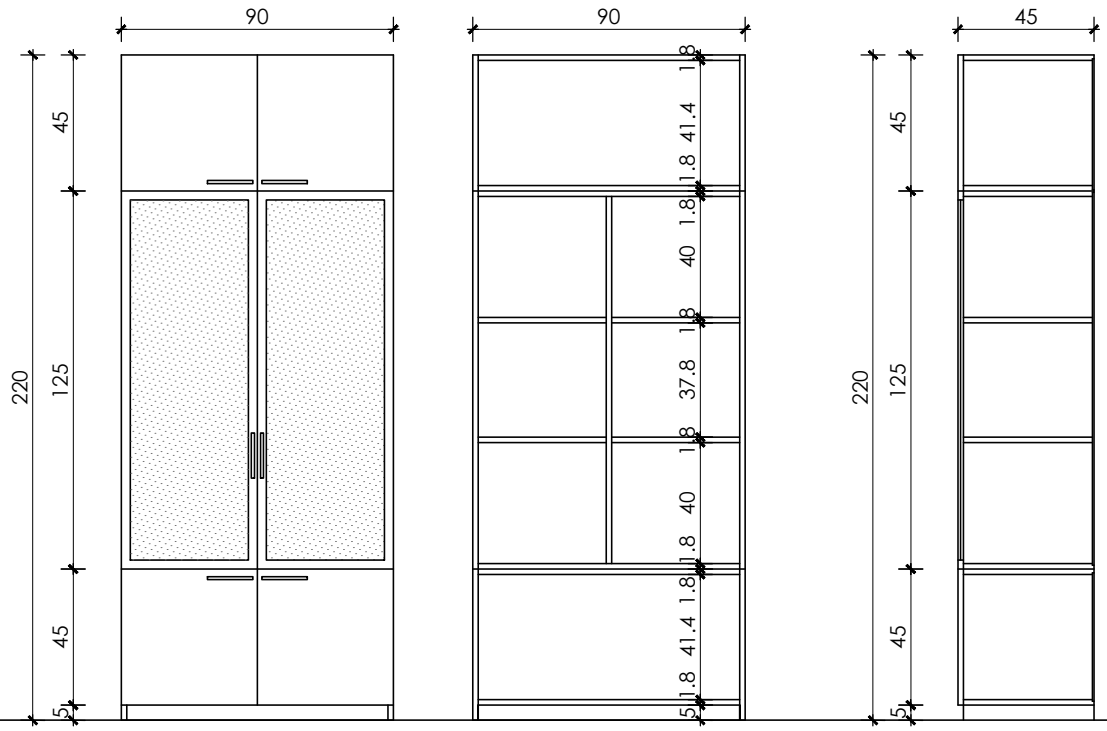

O P I S

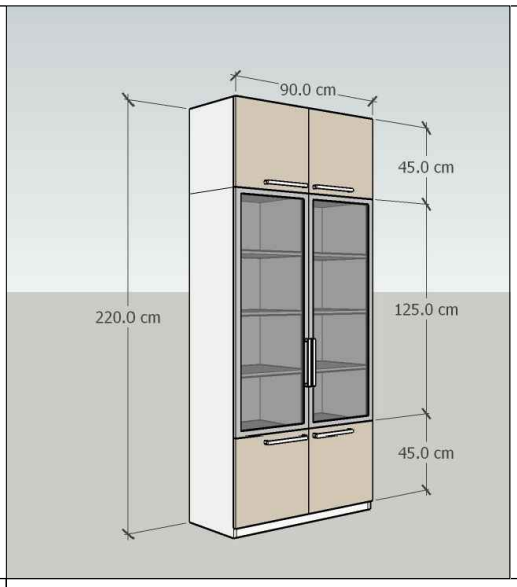

dimenzije(dxšxv)	90x45x220 cm					
etaža	PSIHIJATRIJA	FOND ZDRAVSTVA	GINEKOLOGIJA	UPRAVA	SPECIJALISTIČKE AMBULANTE	EPIDEMIOLOGIJA
komada				7		
UKUPNO	7					

OSTAKLJENI DVOKRILNI PLAKAR
korpusi plakara i unutrašnje police od bijelog univera18mm
puna krila u odabranom dekoru kašmir siva U702 ST9 ("EGGER" ili vizuelni ekvivalnet)
ostakljena krila od al rama sa ispunom od prozirnog stakla
okov standardni, sigurnosna brava sa ključem, ručke krila u al varijanti

DVOKRILNI PLAKAR

oznaka u projektu 11

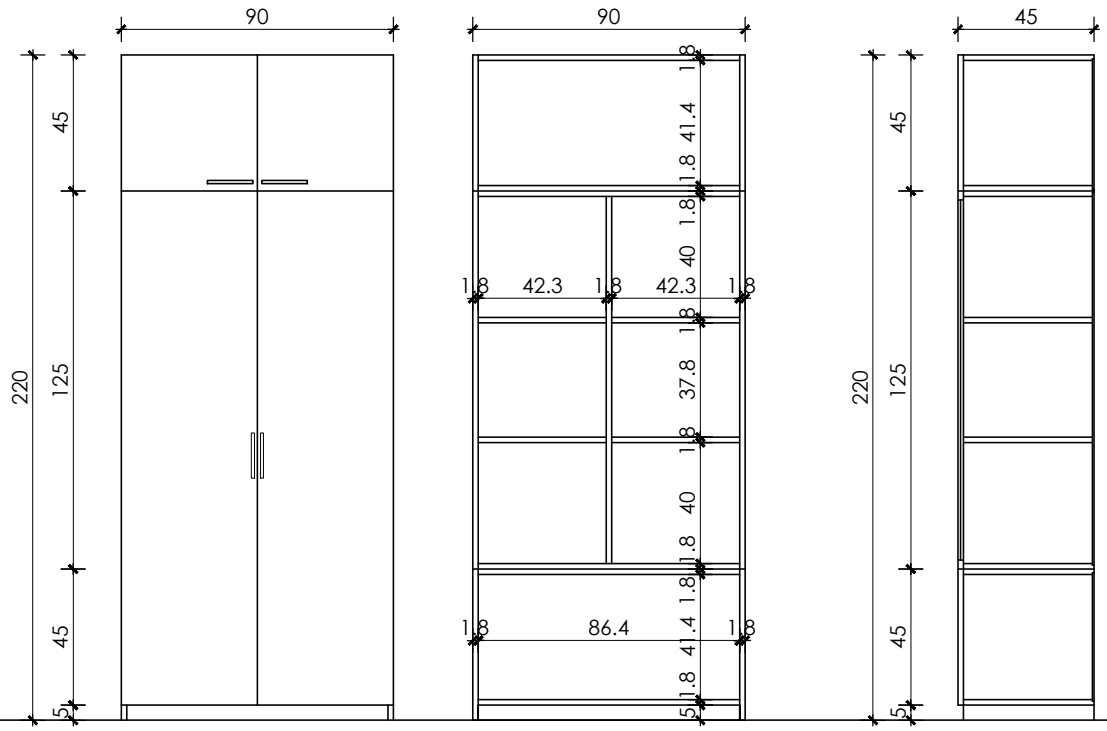

O P I S

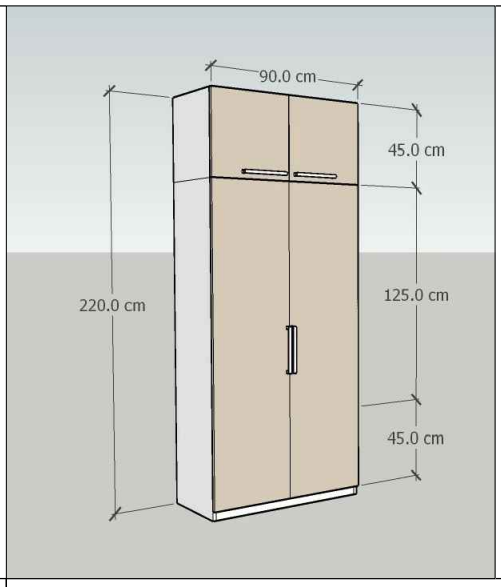

dimenzije(dxšxv)	90x45x220 cm					
etaža	PSIHIJATRIJA	FOND ZDRAVSTVA	GINEKOLOGIJA	UPRAVA	SPECIJALISTIČKE AMBULANTE	EPIDEMIOLOGIJA
komada	3	7	11	4	9	6
UKUPNO	40					

DVOKRILNI PLAKAR
korpusi plakara i unutrašnje police od bijelog univera18mm
krila u odabranom dekoru kašmir siva U702 ST9 ("EGGER" ili vizuelni ekvivalnet)
okov standardni, sigurnosna brava sa ključem, ručke krila u al varijanti

JEDNOKRILNI PLAKAR

oznaka u projektu 12

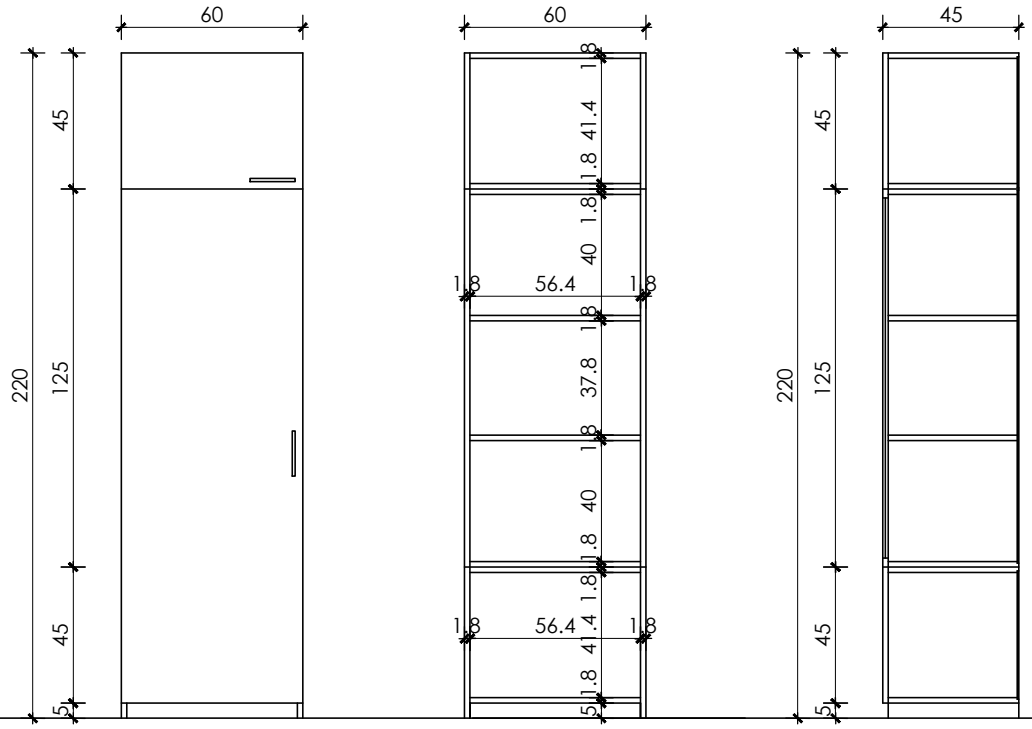

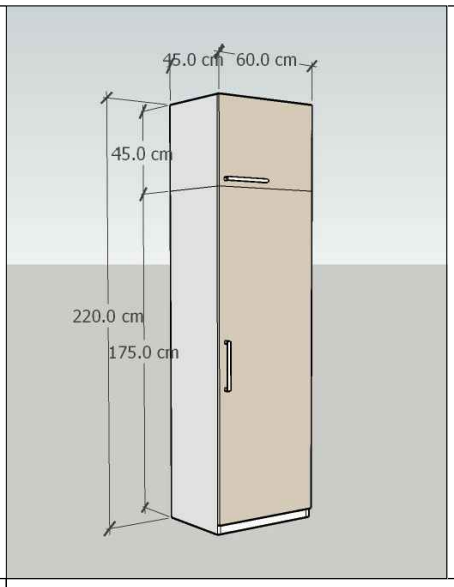

O P I S

dimenzije(dxšxv)	60x45x220 cm					
etaža	PSIHIJATRIJA	FOND ZDRAVSTVA	GINEKOLOGIJA	UPRAVA	SPECIJALISTIČKE AMBULANTE	EPIDEMIOLOGIJA
komada	3	5	2	11	2	1
UKUPNO	24					

JEDNOKRILNI PLAKAR
korpusi plakara i unutrašnje police od bijelog univera18mm
krila u odabranom dekoru kašmir siva U702 ST9 ("EGGER" ili vizuelni ekvivalnet)
okov standardni,sigurnosna brava sa ključem, ručke krila u al varijanti

TROKRILNI PLAKAR

oznaka u projektu 13

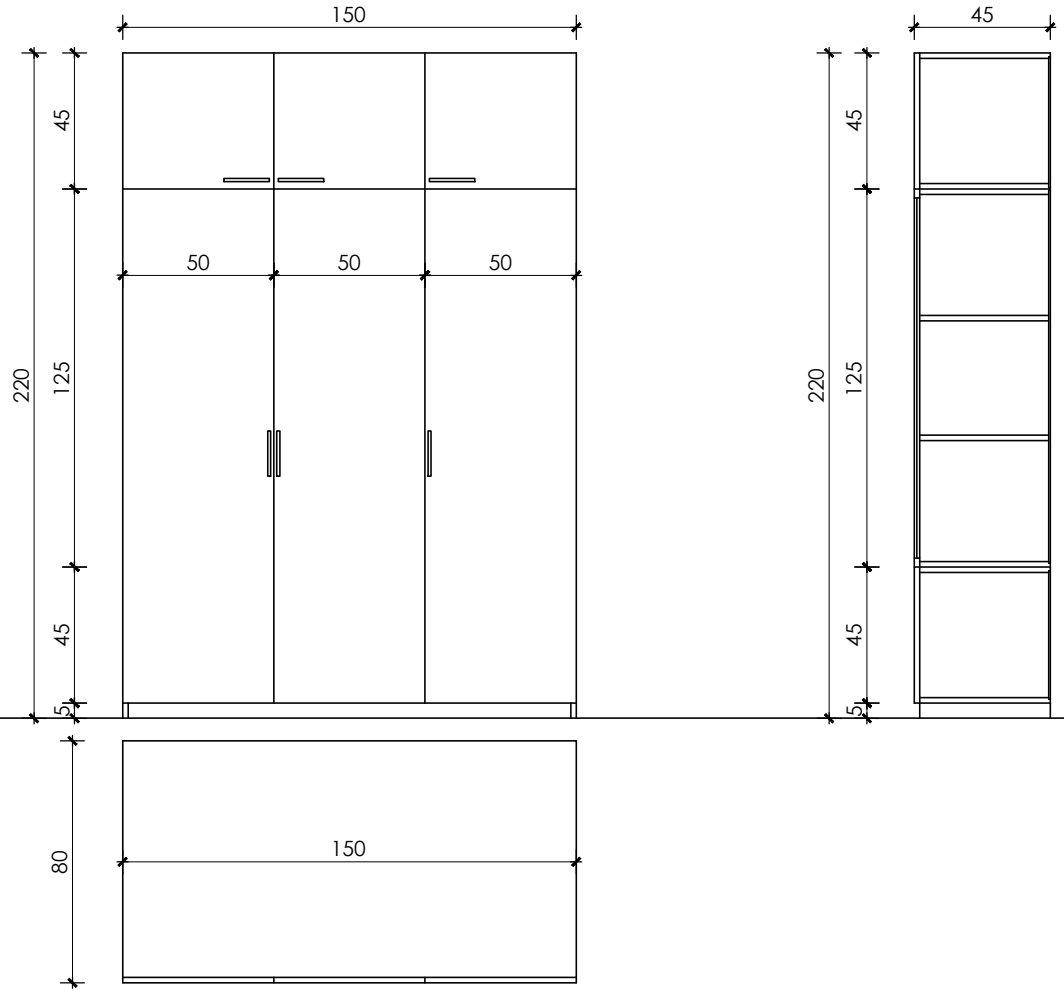

dimenzije(dxšxv)	150x80x220 cm					
etaža	PSIHIJATRIJA	FOND ZDRAVSTVA	GINEKOLOGIJA	UPRAVA	SPECIJALISTIČKE AMBULANTE	EPIDEMIOLOGIJA
komada						3
UKUPNO	3					

O P I S

TROKRILNI PLAKAR
korpusi plakara i unutrašnje police od bijelog univera18mm
krila u odabranom dekoru kašmir siva U702 ST9 ("EGGER" ili vizuelni ekvivalnet)
okov standardni, sigurnosna brava sa ključem, ručke krila u al varijanti

TROKRILNI PLAKAR

oznaka u projektu **14**

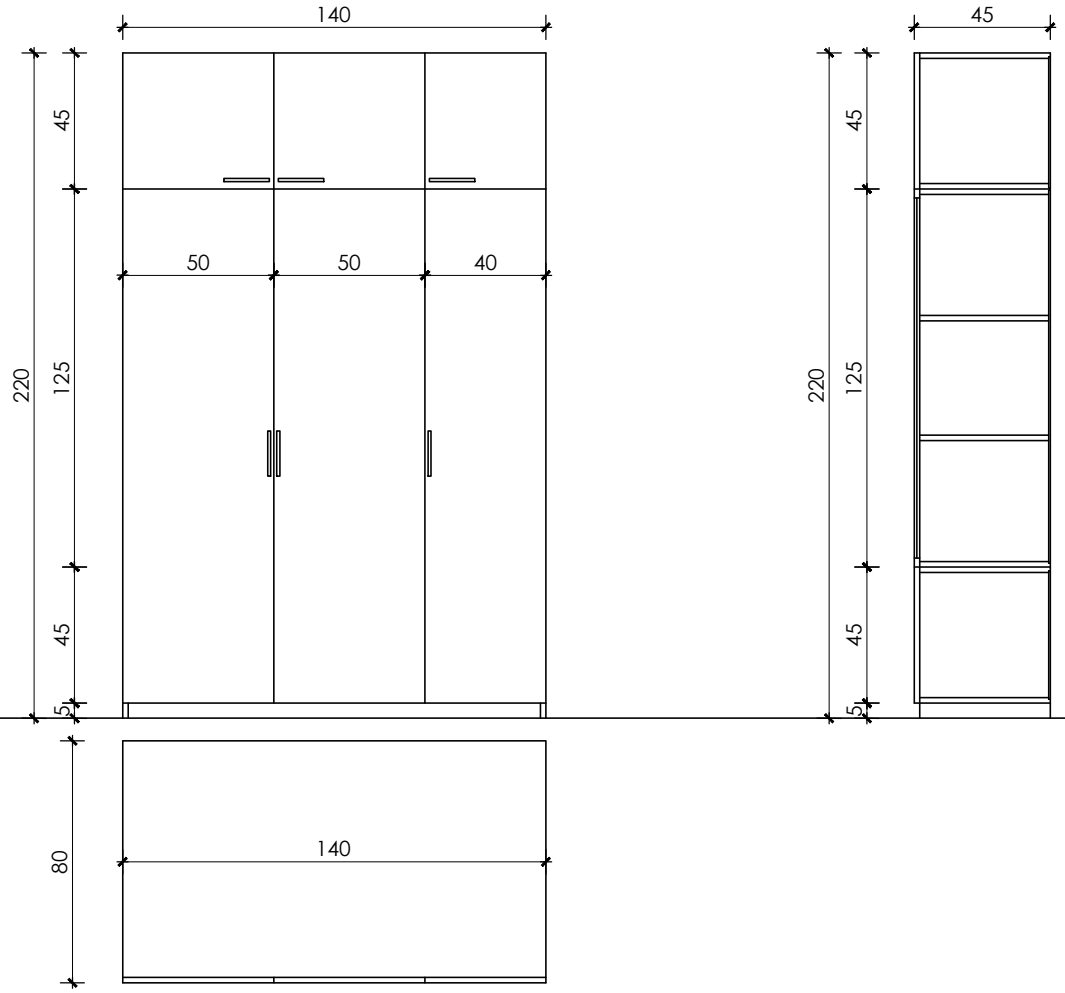

dimenzije(dxšxv)	140x80x220 cm					
etaža	PSIHIJATRIJA	FOND ZDRAVSTVA	GINEKOLOGIJA	UPRAVA	SPECIJALISTIČKE AMBULANTE	EPIDEMIOLOGIJA
komada						1
UKUPNO	1					

O P I S

TROKRILNI PLAKAR
korpusi plakara i unutrašnje police od bijelog univera18mm
krila u odabranom dekoru kašmir siva U702 ST9 ("EGGER" ili vizuelni ekvivalnet)
okov standardni, sigurnosna brava sa ključem, ručke krila u al varijanti

DVOKRILNI PLAKAR

oznaka u projektu 15

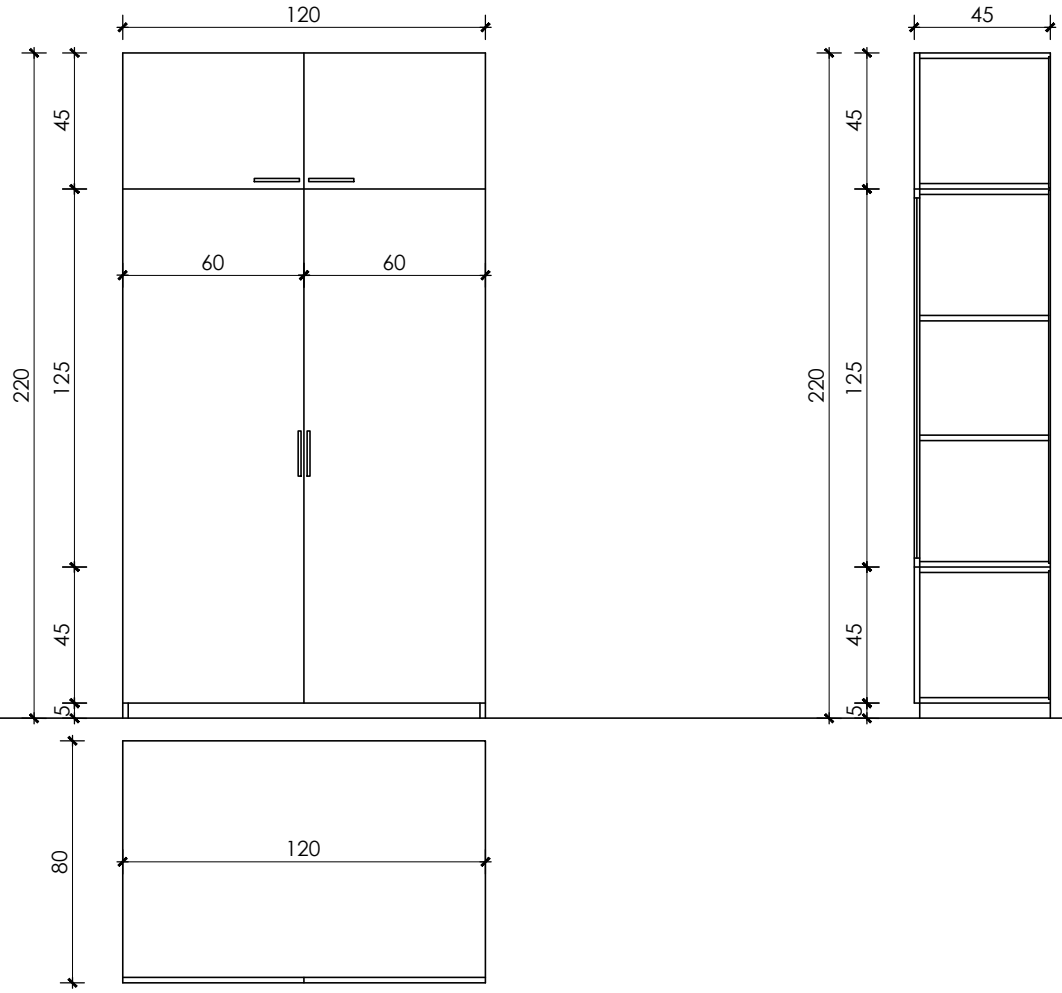

dimenzije(dxšxv)	120x80x220 cm					
etaža	PSIHIJATRIJA	FOND ZDRAVSTVA	GINEKOLOGIJA	UPRAVA	SPECIJALISTIČKE AMBULANTE	EPIDEMIOLOGIJA
komada						1
UKUPNO	1					

O P I S

DVOKRILNI PLAKAR
korpusi plakara i unutrašnje police od bijelog univera18mm
krila u odabranom dekoru kašmir siva U702 ST9 ("EGGER" ili vizuelni ekvivalnet)
okov standardni, sigurnosna brava sa ključem, ručke krila u al varijanti

KOMODA

oznaka u projektu 16

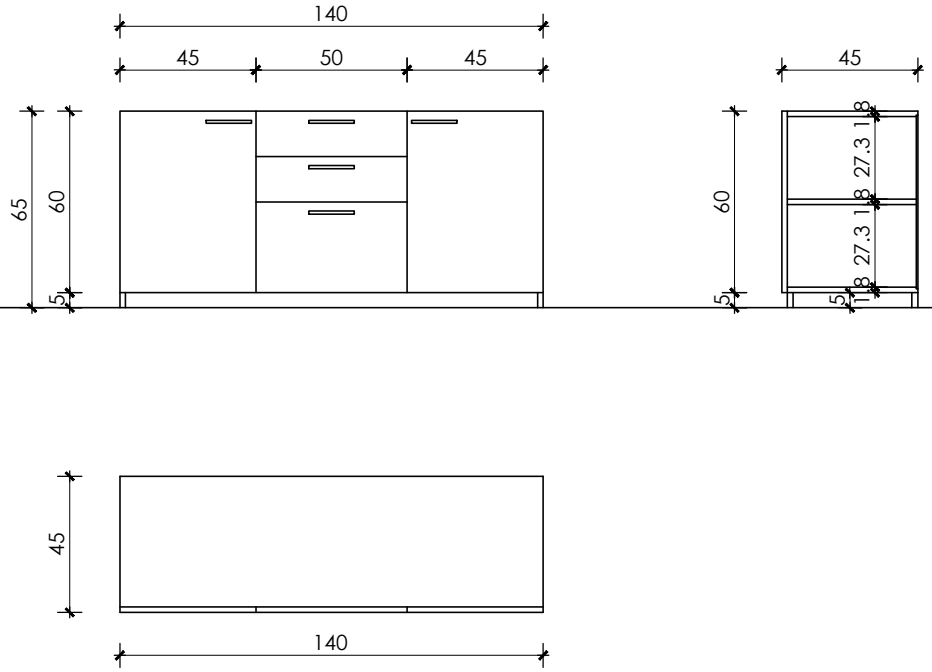

O P I S

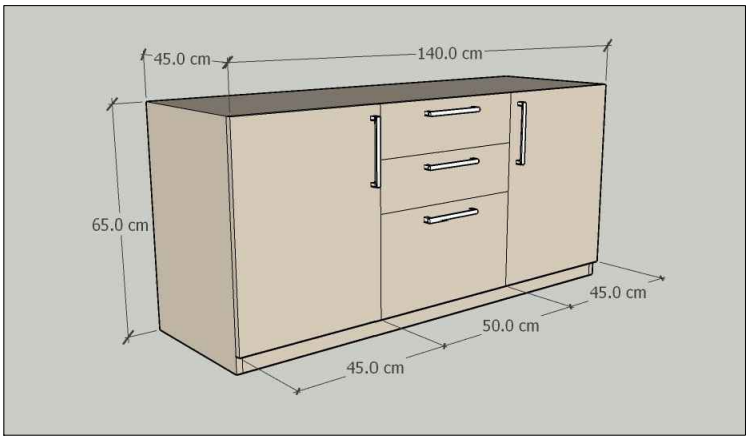

dimenzije(dxšxv)	140x45x65cm					
etaža	PSIHIJATRIJA	FOND ZDRAVSTVA	GINEKOLOGIJA	UPRAVA	SPECIJALISTIČKE AMBULANTE	EPIDEMIOLOGIJA
komada			2		2	
UKUPNO	4					

KOMODA
korpusi, krila i police u odabranom dekoru univera 18mm kašmir siva U702 ST9 ("EGGER" ili vizuelni ekvivalnet)
okov standardni, sigurnosna brava sa ključem, ručke krila u al varijanti

KLIZNI PLAKAR

oznaka u projektu 17

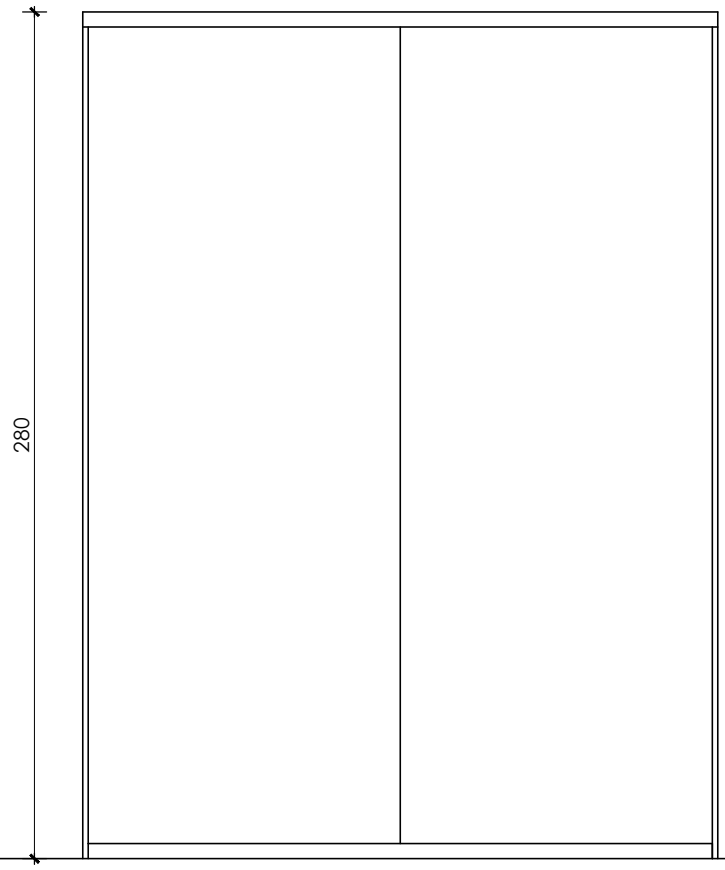

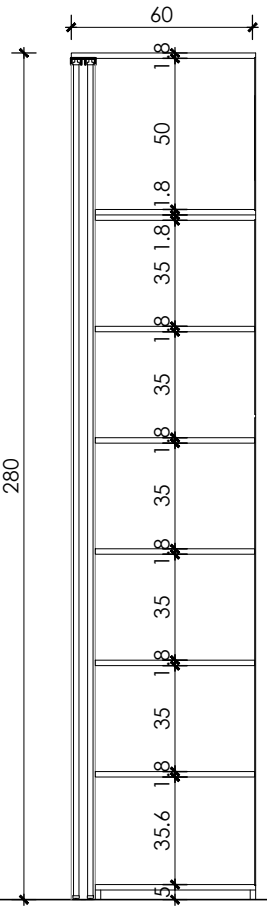

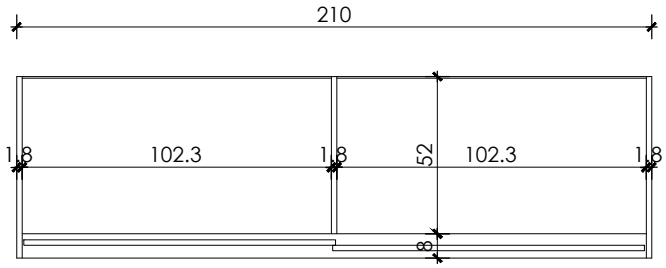

O	dimenzije(dxšxv)	210x60x280 cm					
	etaža	PSIHIJATRIJA	FOND ZDRAVSTVA	GINEKOLOGIJA	UPRAVA	SPECIJALISTIČKE AMBULANTE	EPIDEMIOLOGIJA
P	komada				1		
	UKUPNO	1					
I S	TROKRILNI KLIZNI PLAKAR korpusi plakara i unutrašnje police od bijelog univera18mm krila u odabranom dekoru kašmir siva U702 ST9 ("EGGER" ili vizuelni ekvivalnet) okov standardni, rukohvati krila u al varijanti						

KOŽNA FOTELJA

oznaka u projektu 18

dimenzije						
etaža	PSIHIJATRIJA	FOND ZDRAVSTVA	GINEKOLOGIJA	UPRAVA	SPECIJALISTIČKE AMBULANTE	EPIDEMIOLOGIJA
komada				1		
UKUPNO	1					

O P I S

KOŽNA FOTELJA

rukonasloni presvučeni kožom
sjedište i naslon tapacirani kožom
hromirana baza
liftomat
multiblok mehanizam sa 5 pozicija

KONFERENCIJSKA STOLICA

oznaka u projektu 19

dimenzije						
etaža	PSIHIJATRIJA	FOND ZDRAVSTVA	GINEKOLOGIJA	UPRAVA	SPECIJALISTIČKE AMBULANTE	EPIDEMIOLOGIJA
komada				12		
UKUPNO	12					

O P I S

KOKFERENCIJSKA STOLICA

hromirane sanke
plastični rukonasloni
tapacirano sjedište i naslon u crnoj boji platno ili eko koža

KANCELARIJSKA STOLICA

oznaka u projektu 20

dimenzije						
etaža	PSIHIJATRIJA	FOND ZDRAVSTVA	GINEKOLOGIJA	UPRAVA	SPECIJALISTIČKE AMBULANTE	EPIDEMIOLOGIJA
komada	3	8	3	13	9	6
UKUPNO	42					

O P I S

KANCELARIJSKA STOLICA

metalna hromirana konstrukcija
crna mreža
mehanizam za klackanje, sa kočnicom u prednjem sjedećem položaju
hromirani rukonasloni sa navlakom od mreže
podešavanje visine (gasnim mehanizmom)
hromirana baza
gumeni točkići
opterećenje 120kg

STOLICA ZA PACIJENTE I KLIJENTE

oznaka u projektu 21

dimenzije						
etaža	PSIHIJATRIJA	FOND ZDRAVSTVA	GINEKOLOGIJA	UPRAVA	SPECIJALISTIČKE AMBULANTE	EPIDEMIOLOGIJA
komada	9	7	3	7	5	2
UKUPNO	33					

O P I S

STOLICA ZA PACIJENTE I KLIJENTE

metalni ram u crnoj boji
tapacirano tkaninom u boji

STOLICA ZA PREGLED PACIJENATA

oznaka u projektu 22

dimenzije						
etaža	PSIHIJATRIJA	FOND ZDRAVSTVA	GINEKOLOGIJA	UPRAVA	SPECIJALISTIČKE AMBULANTE	EPIDEMIOLOGIJA
komada			1		6	2
UKUPNO	9					

O P I S

STOLICA ZA PREGLED PACIJENATA

Mobilna na točkićima, okretna i podesiva po visini
Konstrukcija od metalnih cijevi i profila
Sjedište od iverice presvučene sunđerom i ekokožom
Zaštita metalnog dijela konstrukcije: plastifikacija

STOLICA ZA ČEKAONICU - ČETVOROSJED

oznaka u projektu 23

dimenzije						
etaža	PSIHIJATRIJA	FOND ZDRAVSTVA	GINEKOLOGIJA	UPRAVA	SPECIJALISTIČKE AMBULANTE	EPIDEMIOLOGIJA
komada	1					
UKUPNO	1					

O P I S

STOLICA ZA ČEKAONICU-četvorosjed

metalnia konstrukcija crne boje
konstrukcija sa ravnim nogama i plastičnim stopicama
4 plastična sjedišta u (mint-zelenoj) boji kao postojeća u čekaonici prizemlja

STOLICA ZA ČEKAONICU - TROSJED

oznaka u projektu 24

dimenzije						
etaža	PSIHIJATRIJA	FOND ZDRAVSTVA	GINEKOLOGIJA	UPRAVA	SPECIJALISTIČKE AMBULANTE	EPIDEMIOLOGIJA
komada	3	2	1		7	3
UKUPNO	16					

O P I S

STOLICA ZA ČEKAONICU-trosjed

metalnia konstrukcija crne boje
konstrukcija sa ravnim nogama i plastičnim stopicama
3 plastična sjedišta u (mint-zelenoj) boji kao postojeća u čekaonici prizemlja

STOLICA ZA ČEKAONICU - DVOSJED

oznaka u projektu 25

dimenzije						
etaža	PSIHIJATRIJA	FOND ZDRAVSTVA	GINEKOLOGIJA	UPRAVA	SPECIJALISTIČKE AMBULANTE	EPIDEMIOLOGIJA
komada	2	1	1		6	
UKUPNO	10					

O P I S

STOLICA ZA ČEKAONICU-dvosjed

metalnia konstrukcija crne boje
konstrukcija sa ravnim nogama i plastičnim stopicama
2 plastična sjedišta u (mint-zelenoj) boji kao postojeća u čekaonici prizemlja

KREVET ZA PREGLED PACIJENATA

oznaka u projektu 26

dimenzije(dxšxv)	180x60x60-75cm					
etaža	PSIHIJATRIJA	FOND ZDRAVSTVA	GINEKOLOGIJA	UPRAVA	SPECIJALISTIČKE AMBULANTE	EPIDEMIOLOGIJA
komada	2		1		5	2
UKUPNO	10					

O P I S

KREVET ZA PREGLED PACIJENATA

Krevet za preglede pacijenata
Mehaničko podizanje leđnog dijela
Konstrukcija od čeličnih cijevi i profila
Ležeća površina od iverice presvučena sunđerom i ekokožom
Zaštita metalnog dijela konstrukcije: Plastifikacija i cinkovanje

ŠALTERSKI PULT

oznaka u projektu 27

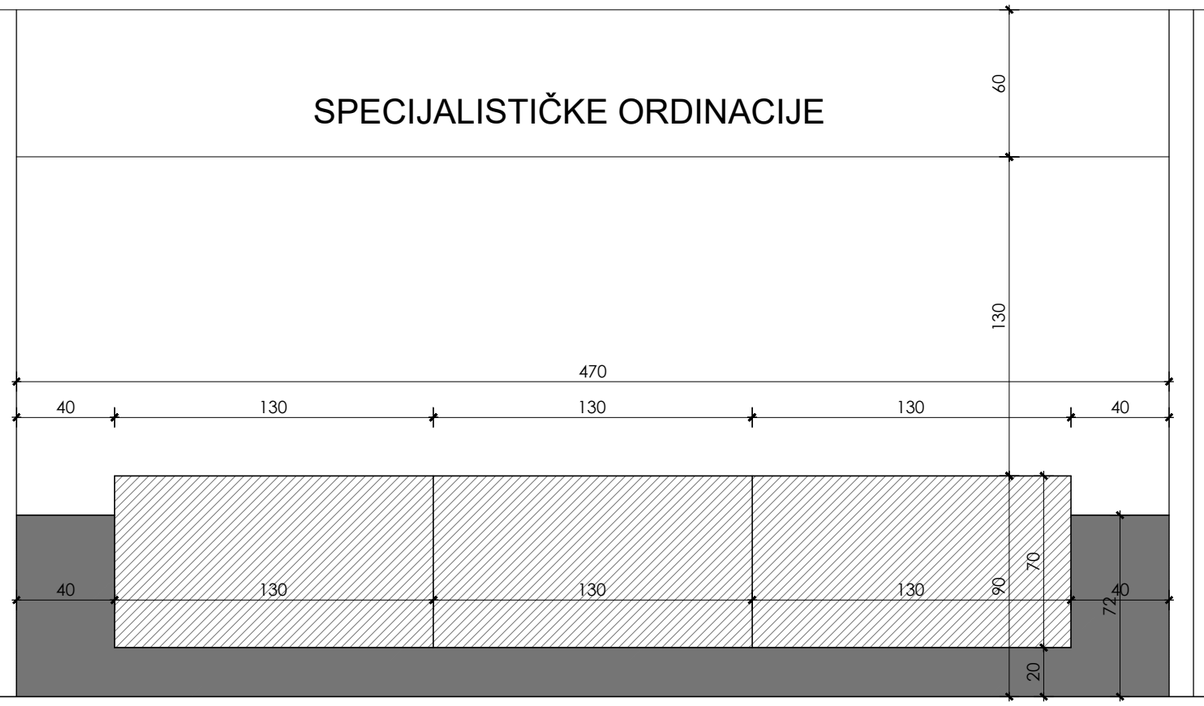

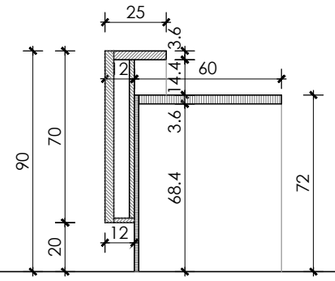

90x45x220 cm

Š E M A

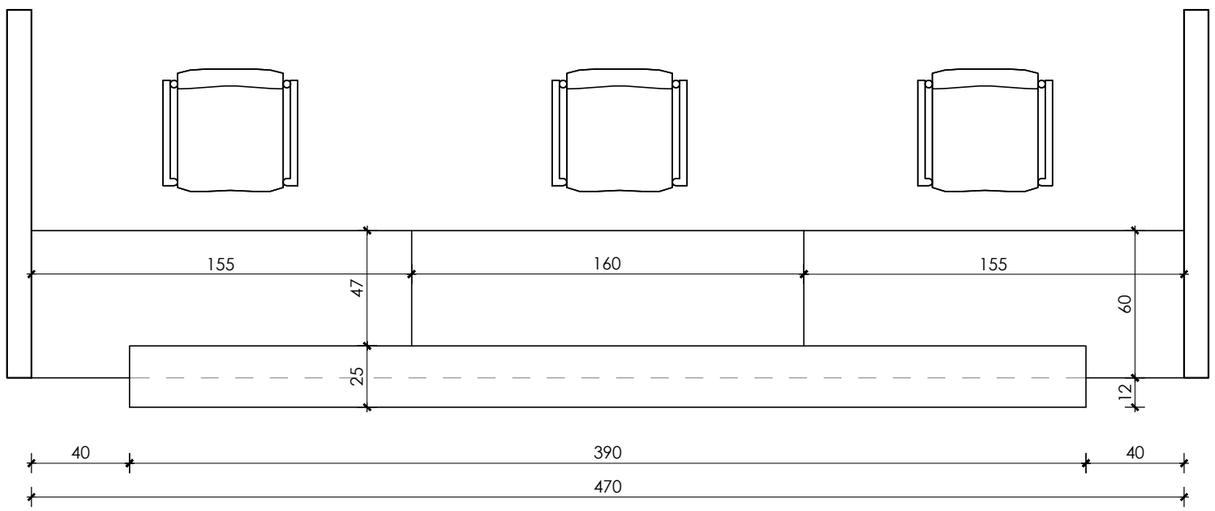

dimenzije(dxšxv)	470(390) x 60(25) x 72(90) cm (dužina x širina x visina)					
etaža	PSIHIJATRIJA	FOND ZDRAVSTVA	GINEKOLOGIJA	UPRAVA	SPECIJALISTIČKE AMBULANTE	EPIDEMIOLOGIJA
komada					1	
UKUPNO	1					

O P I S

ŠALTERSKI PULT
se irađuje od univera d=18mm i d=36mm kantovanog ABS kant trakom u dekoru u skladu sa odabranim za pojedine pozicijele i djelove pulta:
1. Niži dio pulta, prednje lice i korpus radi se od univera u bijeloj boji.
2. Prednja maska pulta i gornja ploča pulta je od univera d=18mm u dekoru kašmir siva U702 ST9 ("EGGER" ili vizuelni ekvivalnet)
ili sl.
Sva kantovanja se izvode ABS kant trakom u odabranom dekoru;

Mjere provjeriti na licu mjesta

PULT ZA PRIJEM TERAPIJE

oznaka u projektu **28**

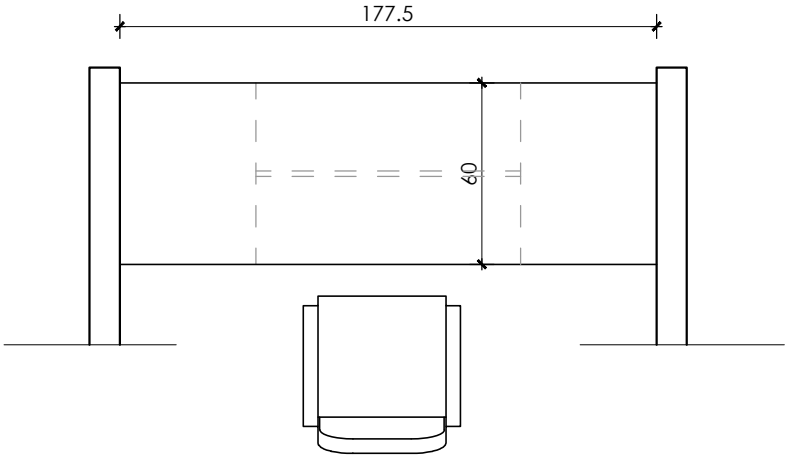

O P I S

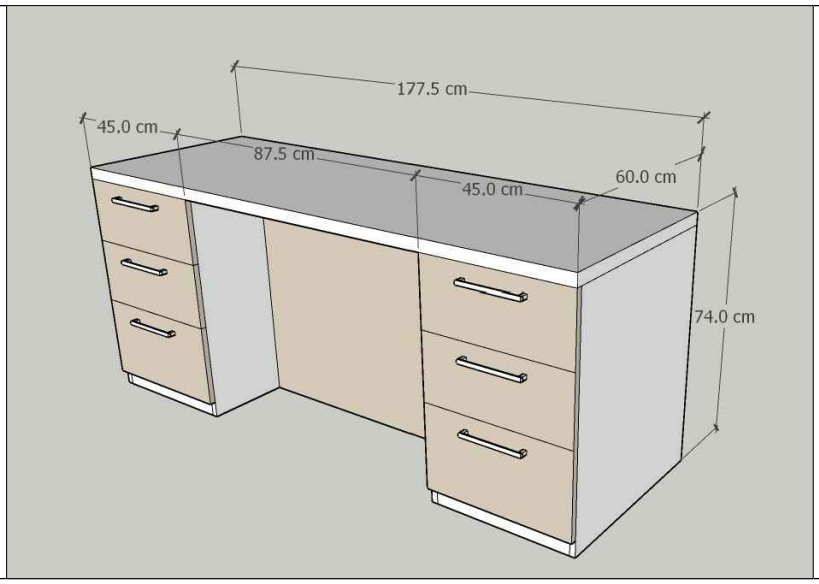

dimenzije(dxšxv)	177,5x60x74 cm					
etaža	PSIHIJATRIJA	FOND ZDRAVSTVA	GINEKOLOGIJA	UPRAVA	SPECIJALISTIČKE AMBULANTE	EPIDEMIOLOGIJA
komada	1					
UKUPNO	1					

PULT
se irađuje od univera d=18mm i d=36mm kantovanog ABS kant trakom u dekoru u skladu sa odabranim za pojedine pozicijele i djelove pulta:
1. Niži dio pulta, prednje lice i korpus radi se od univera u bijeloj boji.
2. Prednja maska pulta i gornja ploča pulta je od univera d=18mm u dekoru kašmir siva U702 ST9 ("EGGER" ili vizuelni ekvivalnet)
ili sl.
Sva kantovanja se izvode ABS kant trakom u odabranom dekoru;

Mjere provjeriti na licu mjesta

ŠALTERSKI PULT

oznaka u projektu 29

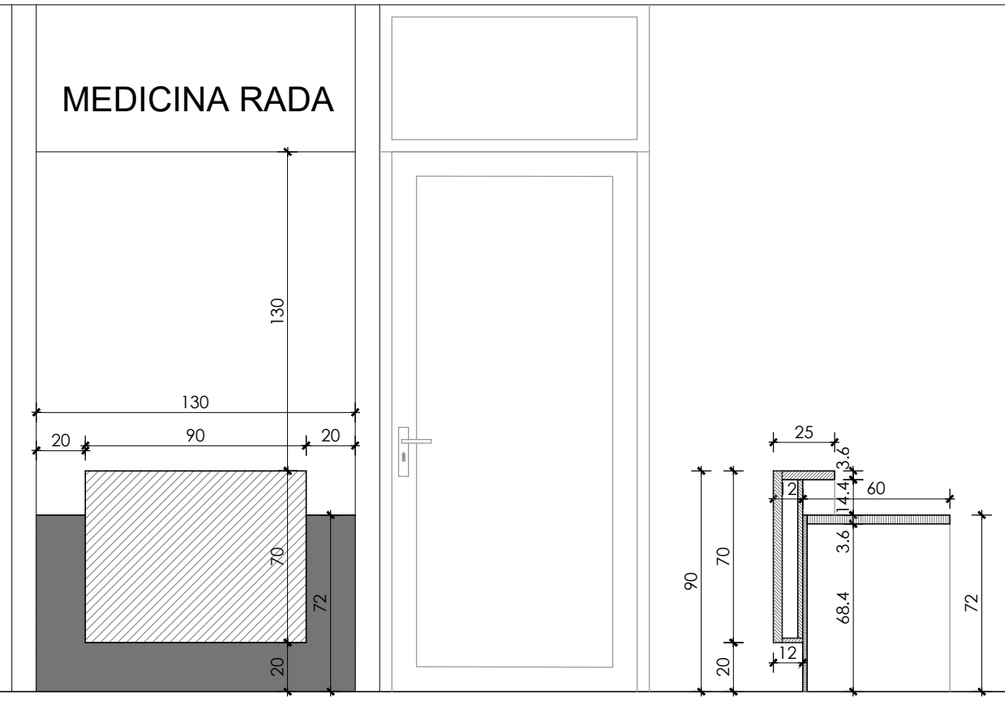

90x45x220 cm

Š E M A

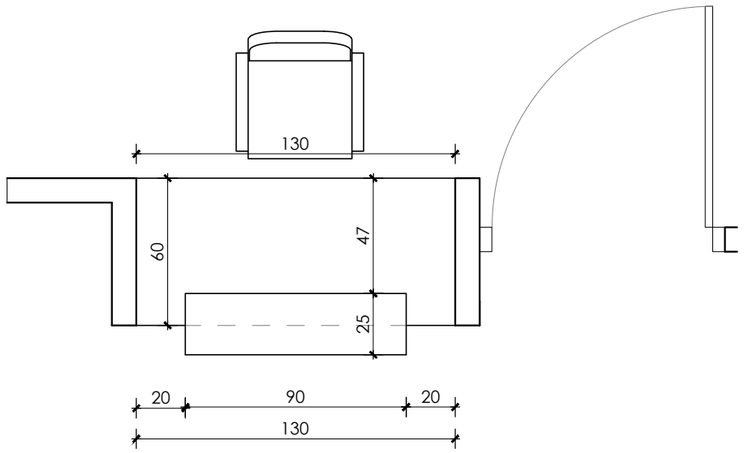

dimenzije(dxšxv)	130(90) x 60(25) x 72(90) cm (dužina x širina x visina)					
etaža	PSIHIJATRIJA	FOND ZDRAVSTVA	GINEKOLOGIJA	UPRAVA	SPECIJALISTIČKE AMBULANTE	EPIDEMIOLOGIJA
komada					1	
UKUPNO	1					

O P I S

ŠALTERSKI PULT
se irađuje od univera d=18mm i d=36mm kantovanog ABS kant trakom u dekoru u skladu sa odabranim za pojedine pozicijele i djelove pulta:
1. Niži dio pulta, prednje lice i korpus radi se od univera u bijeloj boji.
2. Prednja maska pulta i gornja ploča pulta je od univera d=18mm u dekoru kašmir siva U702 ST9 ("EGGER" ili vizuelni ekvivalnet)
ili sl.
Sva kantovanja se izvode ABS kant trakom u odabranom dekoru;

Mjere provjeriti na licu mjesta